Tehnicki list

Odstojna obujmica 733 A2

Broj artikla: 1362994



Obujmica za montažu cijevi i kabela na zid, strop i pod. Sa samoosiguravajućim gornjim dijelom. Obujmica se pričvršćuje preko otvora.

Odobreno za održavanje funkcionalnosti prema DIN 4102 dio 12, klase održanja funkcionalnosti E 30 do E 90.

E30 E60 E90

A2 Nehrđajući čelik

Referentni podaci

Broj artikla	1362994
Tip	ASL 733 53 A2
Opis 1	Obujmica
Opis 2	s uzdužnim otvorom
Proizvođač:	OBO
Dimenzija	44-53mm
Materijal	Nehrđajući čelik 1.4301
Najmanja prodajna jedinica	20
Jedinica količine	Komad
Težina	5,643 kg
Jedinica za težinu	kg/100 kom.
CO2 otisak (GWP) od kolijevke do vrata	0,3809 kg CO2e / 1 Komad

Tehnicki list

Odstojna obujmica 733 A2

Broj artikla: 1362994

Dimenzije

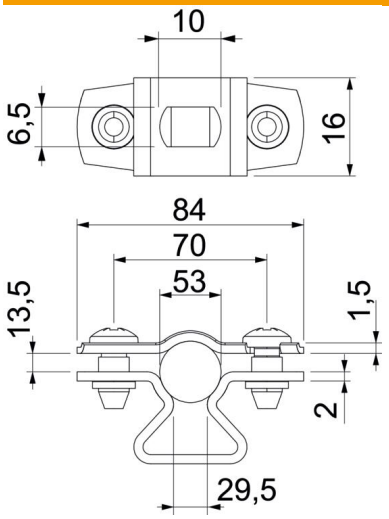

Mjera A	84 mm
Mjera B	70 mm
Mjera b	16 mm
Mjera d maks.	53 mm
Mjera d min.	44 mm
Mjera L	10 mm
Mjera s	29,5 mm
Mjera t1 (mm)	1,5 mm
Mjera t2 (mm)	2 mm
Mjera x	13,5 mm

Tehnički podaci

Razmak od zida	da
Broj kablova/cijevi	1
Izvedba	zatvorena
Očuvanje funkcije	da
za promjer	44 - 53
bez halogena	da
Omotan plastikom	ne
Debljina materijala	1,5 mm
Sukladno ROHS-u	da
Područje zatezanja D maks.	53 mm
Područje zatezanja D min.	44 mm
Otporne na UV zračenje	da