Tehnicki list

Odstojna obujmica 733 A4

Broj artikla: 1362908



Obujmica za montažu cijevi i kabela na zid, strop i pod. Sa samoosiguravajućim gornjim dijelom. Obujmica se pričvršćuje preko otvora.

Odobreno za održavanje funkcionalnosti prema DIN 4102 dio 12, klase održanja funkcionalnosti E 30 do E 90.

E30 E60 E90

A4 nehrđajući čelik

Referentni podaci

Broj artikla	1362908
Tip	ASL 733 14 A4
Opis 1	Obujmica
Opis 2	s uzdužnim otvorom
Proizvođač:	OBO
Dimenzija	12-14mm
Materijal	nehrđajući čelik 1.4571
Najmanja prodajna jedinica	25
Jedinica količine	Komad
Težina	1,973 kg
Jedinica za težinu	kg/100 kom.
CO2 otisak (GWP) od kolijevke do vrata	0,1573 kg CO2e / 1 Komad

Tehnicki list

Odstojna obujmica 733 A4

Broj artikla: 1362908

Dimenzije

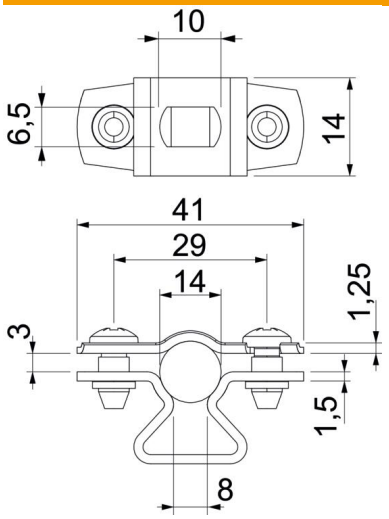

Mjera A	41 mm
Mjera B	29 mm
Mjera b	14 mm
Mjera D	14 mm
Mjera d maks.	14 mm
Mjera d min.	12 mm
Mjera L	10 mm
Mjera s	8 mm
Mjera t1 (mm)	1,25 mm
Mjera t2 (mm)	1,5 mm
Mjera x	3 mm

Tehnički podaci

Razmak od zida	da
Broj kablova/cijevi	1
Izvedba	zatvorena
Vrsta pričvršćivanja	Rupa s navojem
Očuvanje funkcije	da
za promjer	12 - 14
bez halogena	da
Omotan plastikom	ne
Debljina materijala	1,5 mm
Sukladno ROHS-u	da
Područje zatezanja D maks.	14 mm
Područje zatezanja D min.	12 mm
Otporne na UV zračenje	da