Tehnicki list

Odstojna obujmica 733 ALU

Broj artikla: 1362830

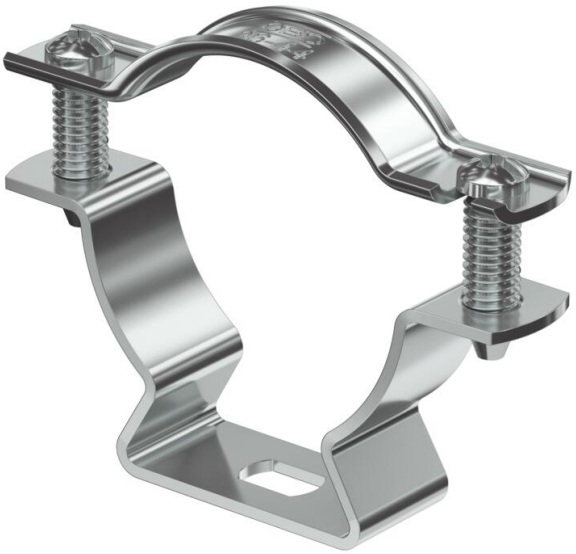

Obujmica za montažu cijevi i kabela na zid, strop i pod. Sa samoosiguravajućim gornjim dijelom. Obujmica se pričvršćuje preko otvora. Obujmice od veličine 20 prikladne su za montažu uređajem za zabijanje čavala ili zakovica.

Odobreno za održavanje funkcionalnosti prema DIN 4102 dio 12, klase održanja funkcionalnosti E 30 do E 90 (osim ALU).

Alu Aluminij

Referentni podaci

Broj artikla	1362830
Tip	ASL 733 44 ALU
Opis 1	Obujmica
Opis 2	s uzdužnim otvorom
Proizvođač:	OBO
Dimenzija	36-44mm
Materijal	Aluminij
Najmanja prodajna jedinica	20
Jedinica količine	Komad
Težina	1,931 kg
Jedinica za težinu	kg/100 kom.
CO2 otisak (GWP) od kolijevke do vrata	0,294 kg CO2e / 1 Komad

Tehnicki list

Odstojna obujmica 733 ALU

Broj artikla: 1362830

Dimenzije

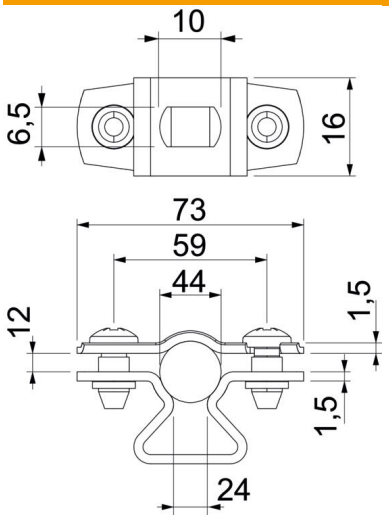

Mjera A	73 mm
Mjera B	59 mm
Mjera b	16 mm
Mjera D	44 mm
Mjera d maks.	44 mm
Mjera d min.	36 mm
Mjera L	10 mm
Mjera s	24 mm
Mjera t1 (mm)	1,5
Mjera t2 (mm)	1,5
Mjera x	12 mm

Tehnički podaci

Razmak od zida	da
Broj kablova/cijevi	1
Izvedba	zatvorena
Vrsta pričvršćivanja	Rupa s navojem
za promjer	36 - 44
bez halogena	da
Omotan plastikom	ne
Debljina materijala	1,5 mm
Područje zatezanja D maks.	44 mm
Područje zatezanja D min.	36 mm
Otporne na UV zračenje	da