# Tehnicki list

## Odstojna obujmica 732 A2

## Broj artikla: 1362628



Obujmica za montažu cijevi i kabela na zid, strop i pod. Sa samoosiguravajućim gornjim dijelom. Obujmica se pričvršćuje preko unutarnjeg navoja. Obujmice s površinskom obradom G i FT, od veličine 20, prikladne su za montažu s uređajem za zabijanje čavala ili zakovica.

Odobreno za održavanje funkcionalnosti prema DIN 4102 dio 12, klase održanja funkcionalnosti E 30 do E 90.

E30 E60 E90

A2 Nehrđajući čelik 1.4301

### Referentni podaci

| | |
|---|---|
| Broj artikla | 1362628 |
| Tip | ASG 732 10 A2 |
| Opis 1 | Obujmica |
| Opis 2 | s navojnim priključkom M6 |
| Proizvođač: | OBO |
| Dimenzija | 8-10mm |
| Materijal | Nehrđajući čelik 1.4301 |
| Najmanja prodajna jedinica | 25 |
| Jedinica količine | Komad |
| Težina | 1,749 kg |
| Jedinica za težinu | kg/100 kom. |
| CO2 otisak (GWP) od kolijevke do vrata | 0,1493 kg CO2e / 1 Komad |

# Tehnicki list

## Odstojna obujmica 732 A2

## Broj artikla: 1362628

### Dimenzije

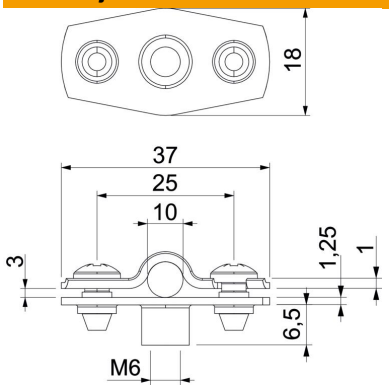


| | |
|---|---|
| Mjera A | 37 mm |
| Mjera B | 25 mm |
| Mjera b | 18 mm |
| Mjera D | 10 mm |
| Mjera d maks. | 10 mm |
| Mjera d min. | 8 mm |
| Mjera H1 | 12 mm |
| Mjera t1 (mm) | 1 |
| Mjera t2 (mm) | 1,25 |
| Mjera x | 3 mm |

### Tehnički podaci

| | |
|---|---|
| Razmak od zida | da |
| Broj kablova/cijevi | 1 |
| Izvedba | zatvorena |
| Očuvanje funkcije | da |
| za promjer | 8 - 10 |
| bez halogena | da |
| Omotan plastikom | ne |
| Debljina materijala | 1,25 mm |
| Područje zatezanja D maks. | 10 mm |
| Područje zatezanja D min. | 8 mm |
| Otporne na UV zračenje | da |