Tehnicki list

Odstojna obujmica 732 A4

Broj artikla: 1362474



Obujmica za montažu cijevi i kabela na zid, strop i pod. Sa samoosiguravajućim gornjim dijelom. Obujmica se pričvršćuje preko unutarnjeg navoja.

Odobreno za održavanje funkcionalnosti prema DIN 4102 dio 12, klase održanja funkcionalnosti E 30 do E 90.

E30 E60 E90

A4 nehrđajući čelik

Referentni podaci

Broj artikla	1362474
Tip	ASG 732 30 A4
Opis 1	Obujmica
Opis 2	s navojnim priključkom M6
Proizvođač:	OBO
Dimenzija	25-30mm
Materijal	nehrđajući čelik 1.4571
Najmanja prodajna jedinica	20
Jedinica količine	Komad
Težina	3,37 kg
Jedinica za težinu	kg/100 kom.
CO2 otisak (GWP) od kolijevke do vrata	0,1903 kg CO2e / 1 Komad

Tehnicki list

Odstojna obujmica 732 A4

Broj artikla: 1362474

Dimenzije

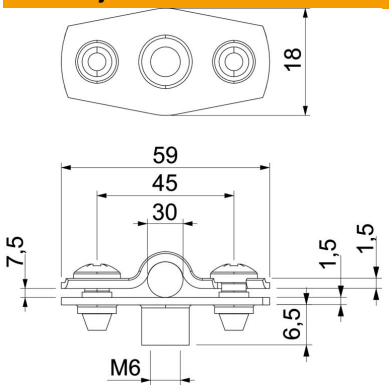

Mjera A	59 mm
Mjera B	45 mm
Mjera b	18 mm
Mjera D	30 mm
Mjera d maks.	30 mm
Mjera d min.	25 mm
Mjera H1	12 mm
Mjera t1 (mm)	1,5 mm
Mjera t2 (mm)	1,5 mm
Mjera x	7,5 mm

Tehnički podaci

Razmak od zida	da
Broj kablova/cijevi	1
Izvedba	zatvorena
Vrsta pričvršćivanja	Navojni priključak
Očuvanje funkcije	da
za promjer	25 - 30
bez halogena	da
Omotan plastikom	ne
Debljina materijala	1,5 mm
Sukladno ROHS-u	da
Područje zatezanja D maks.	30 mm
Područje zatezanja D min.	25 mm
Otporne na UV zračenje	da