# Tehnicki list

## Odstojna obujmica 732 FT

## Broj artikla: 1362386

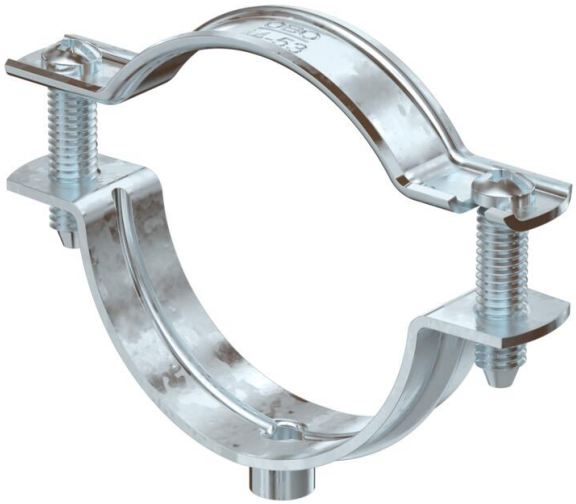

Obujmica za montažu cijevi i kabela na zid, strop i pod. Sa samoosiguravajućim gornjim dijelom. Obujmica se pričvršćuje preko unutarnjeg navoja. Odobreno za održavanje funkcionalnosti prema DIN 4102 dio 12, klase održanja funkcionalnosti E 30 do E 90.

E30 E60 E90

St Čelik

FT vruće pocinčano

### Referentni podaci

| | |
|---|---|
| Broj artikla | 1362386 |
| Tip | ASG 732 53 FT |
| Opis 1 | Obujmica |
| Opis 2 | s navojnim priključkom M6 |
| Proizvođač: | OBO |
| Dimenzija | 44-53mm |
| Materijal | Čelik |
| Površina | vruće pocinčano |
| Norma površine | DIN EN ISO 1461 |
| Najmanja prodajna jedinica | 20 |
| Jedinica količine | Komad |
| Težina | 4,942 kg |
| Jedinica za težinu | kg/100 kom. |
| CO2 otisak (GWP) od kolijevke do vrata | 0,1388 kg CO2e / 1 Komad |

# Tehnicki list

## Odstojna obujmica 732 FT

## Broj artikla: 1362386

### Dimenzije

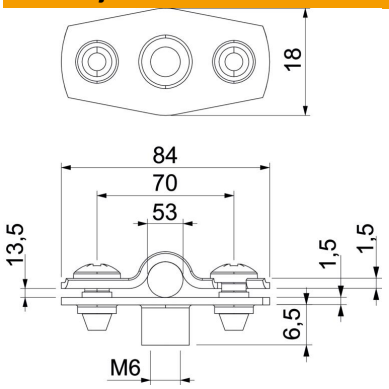


| | |
|---|---|
| Mjera A | 84 mm |
| Mjera B | 70 mm |
| Mjera b | 18 mm |
| Mjera D | 53 mm |
| Mjera d maks. | 53 mm |
| Mjera d min. | 44 mm |
| Mjera H1 | 6,5 mm |
| Mjera t1 (mm) | 1,5 mm |
| Mjera t2 (mm) | 1,5 mm |
| Mjera x | 13,5 mm |

### Tehnički podaci

| | |
|---|---|
| Razmak od zida | da |
| Broj kablova/cijevi | 1 |
| Izvedba | zatvorena |
| Vrsta pričvršćivanja | Navojni priključak |
| Očuvanje funkcije | da |
| za promjer | 44 - 53 |
| bez halogena | da |
| Omotan plastikom | ne |
| Debljina materijala | 1,5 mm |
| Sukladno ROHS-u | da |
| Područje zatezanja D maks. | 53 mm |
| Područje zatezanja D min. | 44 mm |
| Otporne na UV zračenje | da |