Tehnicki list

Pričvrsna pločica, metalna DD

Broj artikla: 1199943



Metalna pričvrsna pločica za montažu na obujmicu. Univerzalno primjenjiva neovisno o profilu.

F N H U W

St Čelik

DD hladno pocinčano cink/aluminij, Double Dip

Referentni podaci

Broj artikla	1199943
Tip	2058FW M 70 DD
Opis 1	Pričvrsna pločica
Proizvođač:	OBO
Dimenzija	64-70mm
Materijal	Čelik
Površina	hladno pocinčano cink/aluminij, Double Dip
Norma površine	DIN EN 10346
Najmanja prodajna jedinica	50
Jedinica količine	Komad
Težina	4,59 kg
Jedinica za težinu	kg/100 kom.
CO2 otisak (GWP) od kolijevke do vrata	0,1223 kg CO2e / 1 Komad

Tehnicki list

Pričvrsna pločica, metalna DD

Broj artikla: 1199943

Dimenzije



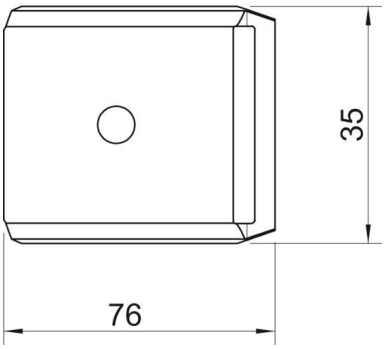

Mjera B	76 mm
Mjera H	24,5 mm
Mjera L	35 mm

Tehnički podaci

Izvedba pričvrsne pločice/stezaljke	Pričvrsna pločica
Prikladno za promjer kabela maks.	70 mm
bez halogena	da
Sukladno ROHS-u	da
Područje zatezanja D maks.	70 mm
Područje zatezanja D min.	64 mm