Tehnicki list

Pričvrsna pločica, metalna DD

Broj artikla: 1199927



Metalna pričvrsna pločica za montažu na obujmicu. Univerzalno primjenjiva neovisno o profilu.

F N H U W

St	Čelik
DD	hladno pocinčano cink/aluminij, Double Dip

Referentni podaci

Broj artikla	1199927
Tip	2058FW M 58 DD
Opis 1	Pričvrsna pločica
Proizvođač:	OBO
Dimenzija	52-58mm
Materijal	Čelik
Površina	hladno pocinčano cink/aluminij, Double Dip
Norma površine	DIN EN 10346
Najmanja prodajna jedinica	50
Jedinica količine	Komad
Težina	3,62 kg
Jedinica za težinu	kg/100 kom.
CO2 otisak (GWP) od kolijevke do vrata	0,1029 kg CO2e / 1 Komad

Tehnicki list

Pričvrsna pločica, metalna DD

Broj artikla: 1199927

Dimenzije



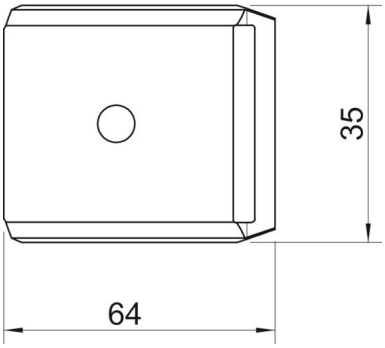

Mjera B	64 mm
Mjera H	20,3 mm
Mjera L	35 mm

Tehnički podaci

Izvedba pričvrsne pločice/stezaljke	Pričvrsna pločica
Prikladno za promjer kabela maks.	58 mm
bez halogena	da
Sukladno ROHS-u	da
Područje zatezanja D maks.	58 mm
Područje zatezanja D min.	52 mm