Tehnicki list

Univerzala pričvrsna pločica, plastika

Broj artikla: 1198034



Neovisno o montažnom profilu, može se primijeniti postavljanjem na jedan krak obujmice. Profil na stražnjoj strani omogućuje izvedbu u dvostruku pričvrsnu pločicu. Moguća je i naknadna instalacija bez demontaže obujmice.

HALOGEN FREE

PP Polipropilen

Referentni podaci

Broj artikla	1198034
Tip	2058UW 34 LGR
Opis 1	Univerzalna pričvrsna pločica
Opis 2	može se komb. kao dvostruka
Dobavljiv od	15.05.2019
Proizvođač:	OBO
Dimenzija	28-34mm
Boja	svijetlo siva; RAL 7035
Materijal	Polipropilen
Najmanja prodajna jedinica	100
Jedinica količine	Komad
Težina	0,42 kg
Jedinica za težinu	kg/100 kom.
CO2 otisak (GWP) od kolijevke do vrata	0,016 kg CO2e / 1 Komad

Tehnicki list

Univerzala pričvrsna pločica, plastika

Broj artikla: 1198034

Dimenzije

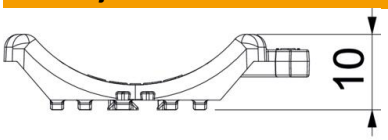

Mjera B	45,5 mm
Mjera H	9,8 mm
Mjera L	37 mm

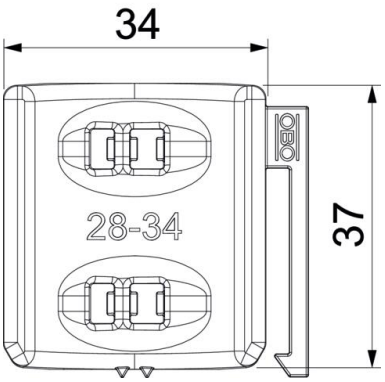

Tehnički podaci

Izvedba pričvrsne pločice/stezaljke	Pričvrsna pločica
Prikladno za promjer kabela maks.	34 mm
Sukladno ROHS-u	da
Područje zatezanja D maks.	34 mm
Područje zatezanja D min.	28 mm