Tehnicki list

Pričvrsna pločica, metalna, univerzalna A2

Broj artikla: 1197231



Metalna pričvrsna pločica za montažu na obujmicu. Univerzalno primjenjiva neovisno o profilu.

F N H U W

A2 Nehrđajući čelik

2B neprerađen, naknadno obrađen

Referentni podaci

Broj artikla	1197231
Tip	2058FW M 22 A2
Opis 1	Pričvrsna pločica
Proizvođač:	OBO
Dimenzija	16-22mm
Materijal	Nehrđajući čelik 1.4301
Površina	površina naknadno obrađena
Norma površine	
Najmanja prodajna jedinica	100
Jedinica količine	Komad
Težina	1,062 kg
Jedinica za težinu	kg/100 kom.
CO2 otisak (GWP) od kolijevke do vrata	0,0696 kg CO2e / 1 Komad

Tehnicki list

Pričvrsna pločica, metalna, univerzalna A2

Broj artikla: 1197231

Dimenzije



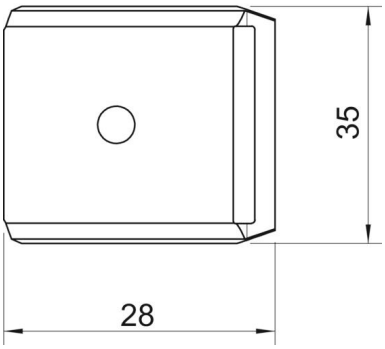

Mjera B	28 mm
Mjera H	8,8 mm
Mjera L	35 mm

Tehnički podaci

Izvedba pričvrsne pločice/stezaljke	Pričvrsna pločica
Prikladno za promjer kabela maks.	22 mm
bez halogena	da
Sukladno ROHS-u	da
Područje zatezanja D maks.	22 mm
Područje zatezanja D min.	16 mm