# Tehnicki list

## Obujmica tip 2056, F-kopča 1-struka, s plastičnom pričvrsnom pločicom, FT
## Broj artikla: 1187644

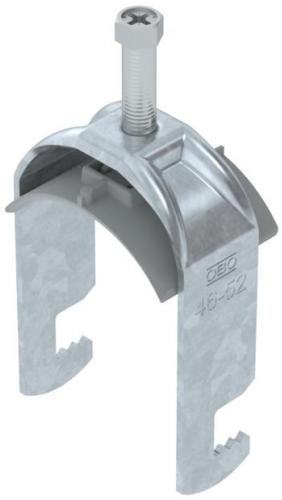


Obujmica s F-kopčom, s plastičnom pričvrsnom pločicom od polipropilena. Za vertikalnu i horizontalnu montažu 1 pojedinačnog kabela na plosnati profil. S jednostrukim vijkom na pričvrsnoj pločici, univerzalnim vijkom sa šesterokutnom glavom SW10, ravnim ili križnim utorom. Prikladna za montažu u unutarnjem i vanjskom području. Preporuča se upotreba nasuprotne pločice.

HALOGEN FREE

St Čelik

FT vruće pocinčano

### Referentni podaci

| | |
|---|---|
| Broj artikla | 1187644 |
| Tip | BS-F1-K-52 FT |
| Opis 1 | Obujmica |
| Proizvođač: | OBO |
| Dimenzija | 46-52mm |
| Materijal | Čelik |
| Površina | vruće pocinčano |
| Norma površine | DIN EN ISO 1461 |
| Najmanja prodajna jedinica | 100 |
| Jedinica količine | Komad |
| Težina | 9,6 kg |
| Jedinica za težinu | kg/100 kom. |
| CO2 otisak (GWP) od kolijevke do vrata | 0,2334 kg CO2e / 1 Komad |

# Tehnicki list

## Obujmica tip 2056, F-kopča 1-struka, s plastičnom pričvrsnom pločicom, FT
## Broj artikla: 1187644

### Dimenzije

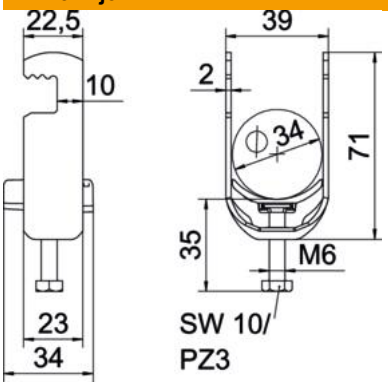


| | |
|---|---|
| Duljina | 25 mm |
| Širina | 57 mm |
| Visina | 90 mm |
| Debljina lima | 2 mm |
| Mjera A | 25 mm |
| Mjera B | 57 mm |
| Mjera C | 40 mm |
| Mjera G (mm) | M8 |
| Mjera H | 90 mm |
| Mjera L | 45 mm |
| Mjera t | 2 mm |

### Tehnički podaci

| | |
|---|---|
| Broj kablova/cijevi | 1 |
| za maks. promjere cijevi | 52 mm |
| za min. promjere cijevi | 46 mm |
| Navoj | M8 |
| bez halogena | da |
| Dužina vanjske mjere | 40 mm |
| Maks. Zakretni moment | 5 Nm |
| S plastičnom posudom | da |
| Način montaže | plosnati profil |
| Širina utora | 10 mm |
| Područje zatezanja D maks. | 52 mm |
| Područje zatezanja D min. | 46 mm |
| Dodatak površine | F vruće pocinčano |
| Dodatak materijala | Čelik |
| Sa nasuprotnom pločicom | ne |
| Materijal kade | Plastika |
| Kvaliteta materijala kade | Polipropilen |