Tehnicki list

Obujmica tip 2056, F-kopča 1-struka, s plastičnom pričvrsnom pločicom, FT
Broj artikla: 1187620



Obujmica s F-kopčom, s plastičnom pričvrsnom pločicom od polipropilena. Za vertikalnu i horizontalnu montažu 1 pojedinačnog kabela na plosnati profil. S jednostrukim vijkom na pričvrsnoj pločici, univerzalnim vijkom sa šesterokutnom glavom SW10, ravnim ili križnim utorom. Prikladna za montažu u unutarnjem i vanjskom području. Preporuča se upotreba nasuprotne pločice.

HALOGEN FREE

St Čelik

FT vruće pocinčano

Referentni podaci

Broj artikla	1187620
Tip	BS-F1-K-28 FT
Opis 1	Obujmica
Proizvođač:	OBO
Dimenzija	22-28mm
Materijal	Čelik
Površina	vruće pocinčano
Norma površine	DIN EN ISO 1461
Najmanja prodajna jedinica	100
Jedinica količine	Komad
Težina	6 kg
Jedinica za težinu	kg/100 kom.
CO2 otisak (GWP) od kolijevke do vrata	0,1335 kg CO2e / 1 Komad

Tehnicki list

Obujmica tip 2056, F-kopča 1-struka, s plastičnom pričvrsnom pločicom, FT
Broj artikla: 1187620

Dimenzije

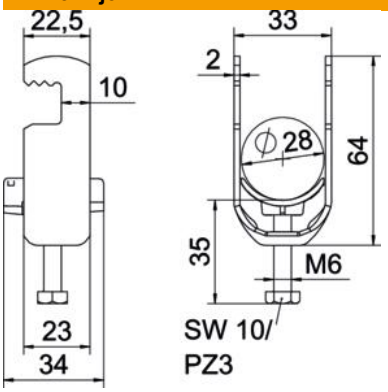

Duljina	22,5 mm
Širina	33 mm
Visina	64 mm
Debljina lima	2 mm
Mjera A	22,5 mm
Mjera B	33 mm
Mjera C	34 mm
Mjera G (mm)	M6
Mjera H	64 mm
Mjera L	35 mm
Mjera t	2 mm

Tehnički podaci

Broj kablova/cijevi	1
za maks. promjere cijevi	28 mm
za min. promjere cijevi	22 mm
Navoj	M6
bez halogena	da
Dužina vanjske mjere	34 mm
Maks. Zakretni moment	3 Nm
S plastičnom posudom	da
Način montaže	plosnati profil
Širina utora	10 mm
Područje zatezanja D maks.	28 mm
Područje zatezanja D min.	22 mm
Dodatak površine	F vruće pocinčano
Dodatak materijala	Čelik
Sa nasuprotnom pločicom	ne
Materijal kade	Plastika
Kvaliteta materijala kade	Polipropilen