Tehnicki list

Obujmica tip 2056, F-kopča 1-struka s metalnom pričvrsnom pločicom, A2
Broj artikla: 1187532



Obujmica s F-kopčom, metalna pričvrsna pločica sa zaobljenim rubovima za zaštitu kabela. Za vertikalnu i horizontalnu montažu 1 pojedinačnog kabela na plosnati profil. S jednostrukim vijkom na pričvrsnoj pločici, univerzalnim vijkom sa šesterokutnom glavom SW10, ravnim ili križnim utorom. Prikladna za montažu u unutarnjem i vanjskom području. Preporuča se upotreba dodatne pričvrsne pločice.

A2	Nehrđajući čelik
2B	neprerađen, naknadno obrađen

Referentni podaci

Broj artikla	1187532
Tip	BS-F1-M-40 A2
Opis 1	Obujmica
Proizvođač:	OBO
Dimenzija	34-40mm
Materijal	Nehrđajući čelik 1.4301
Površina	površina naknadno obrađena
Norma površine	
Najmanja prodajna jedinica	25
Jedinica količine	Komad
Težina	8,5 kg
Jedinica za težinu	kg/100 kom.
CO2 otisak (GWP) od kolijevke do vrata	0,5253 kg CO2e / 1 Komad

Tehnicki list

Obujmica tip 2056, F-kopča 1-struka s metalnom pričvrsnom pločicom, A2
Broj artikla: 1187532

Dimenzije

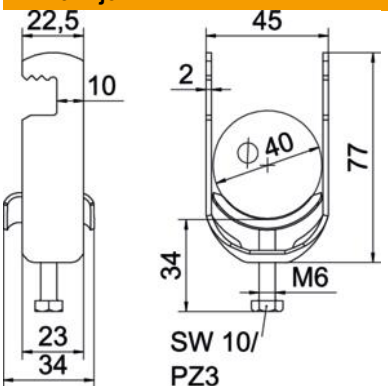

Duljina	22,5 mm
Širina	45 mm
Visina	77 mm
Debljina lima	2 mm
Mjera A	22,5 mm
Mjera B	45 mm
Mjera C	33 mm
Mjera G (mm)	M6
Mjera H	77 mm
Mjera L	34 mm
Mjera t	2 mm

Tehnički podaci

Broj kablova/cijevi	1
za maks. promjere cijevi	40 mm
za min. promjere cijevi	34 mm
Navoj	M6
bez halogena	da
Dužina vanjske mjere	33 mm
Maks. Zakretni moment	3 Nm
S metalnom pločicom	da
Način montaže	plosnati profil
Sukladno ROHS-u	da
Širina utora	10 mm
Područje zatezanja D maks.	40 mm
Područje zatezanja D min.	34 mm
Dodatak površine	neobrađeno
Dodatak materijala	nehrđajući čelik
Sa nasuprotnom pločicom	ne
Materijal kade	nehrđajući čelik
Kvaliteta materijala kade	Nehrđajući čelik 304 (1.4301)