# Tehnicki list

## Obujmica tip 2056, F-kopča 2-struka s metalnom pričvrsnom pločicom, FT
## Broj artikla: 1187445




Obujmica s F-kopčom, metalna pričvrsna pločica sa zaobljenim rubovima za zaštitu kabela. Za vertikalnu i horizontalnu montažu 2 pojedinačna kabela na plosnati profil. S jednostrukim vijkom na pričvrsnoj pločici, univerzalnim vijkom sa šesterokutnom glavom SW10, ravnim ili križnim utorom. Prikladna za montažu u unutarnjem i vanjskom području. Više kabela trebalo bi razdvojiti s pomoću dvostrukih pločica. Preporuča se upotreba nasuprotne pločice.

St Čelik

FT vruće pocinčano

### Referentni podaci

| | |
|---|---|
| Broj artikla | 1187445 |
| Tip | BS-F2-M-52 FT |
| Opis 1 | Obujmica |
| Opis 2 | 2-struka |
| Proizvođač: | OBO |
| Dimenzija | 46-52mm |
| Materijal | Čelik |
| Površina | vruće pocinčano |
| Norma površine | DIN EN ISO 1461 |
| Najmanja prodajna jedinica | 50 |
| Jedinica količine | Komad |
| Težina | 15,159 kg |
| Jedinica za težinu | kg/100 kom. |
| CO2 otisak (GWP) od kolijevke do vrata | 0,4338 kg CO2e / 1 Komad |

# Tehnicki list

## Obujmica tip 2056, F-kopča 2-struka s metalnom pričvrsnom pločicom, FT
## Broj artikla: 1187445

### Dimenzije

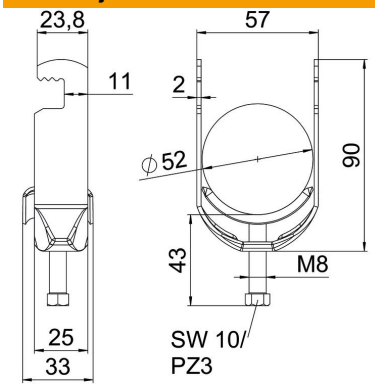


| | |
|---|---|
| Duljina | 25 mm |
| Širina | 57 mm |
| Visina | 148 mm |
| Debljina lima | 2 mm |
| Mjera A | 25 mm |
| Mjera B | 57 mm |
| Mjera C | 33 mm |
| Mjera G (mm) | M8 |
| Mjera H | 148 mm |
| Mjera L | 43 mm |
| Mjera t | 2 mm |

### Tehnički podaci

| | |
|---|---|
| Broj kablova/cijevi | 2 |
| za maks. promjere cijevi | 52 mm |
| za min. promjere cijevi | 46 mm |
| Navoj | M8 |
| bez halogena | da |
| Dužina vanjske mjere | 33 mm |
| Maks. Zakretni moment | 5 Nm |
| S metalnom pločicom | da |
| Način montaže | plosnati profil |
| Širina utora | 10 mm |
| Područje zatezanja D maks. | 52 mm |
| Područje zatezanja D min. | 46 mm |
| Dodatak površine | F vruće pocinčano |
| Dodatak materijala | Čelik |
| Sa nasuprotnom pločicom | ne |
| Materijal kade | Čelik |