Tehnicki list

Obujmica tip 2056, N-kopča 1-struka, s plastičnom pričvrsnom pločicom Al
Broj artikla: 1187320



Obujmica s N-kopčom, s plastičnom pričvrsnom pločicom od polipropilena Za vertikalnu i horizontalnu montažu 1 pojedinačnog kabela na C-profilnu šinu. Za širinu proreza 11 - 12 mm. S jednostrukim vijkom na pričvrsnoj pločici, univerzalnim vijkom sa šesterokutnom glavom SW10, ravnim ili križnim utorom. Prikladna za montažu u unutarnjem i vanjskom području. Preporuča se upotreba dodatne pričvrsne pločice.

HALOGEN FREE · 11-12 · N · 40 kA

Alu Aluminij

Referentni podaci

Broj artikla	1187320
Tip	BS-N1-K-28 ALU
Opis 1	Obujmica
Proizvođač:	OBO
Dimenzija	22-28mm
Materijal	Aluminij
Najmanja prodajna jedinica	50
Jedinica količine	Komad
Težina	1,7 kg
Jedinica za težinu	kg/100 kom.
CO2 otisak (GWP) od kolijevke do vrata	0,2542 kg CO2e / 1 Komad

Tehnicki list

Obujmica tip 2056, N-kopča 1-struka, s plastičnom pričvrsnom pločicom Al
Broj artikla: 1187320

Dimenzije

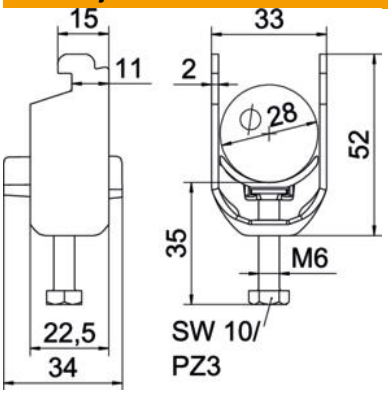

Duljina	22,5 mm
Širina	33 mm
Visina	52 mm
Debljina lima	2 mm
Mjera A	22,5 mm
Mjera B	33 mm
Mjera C	34 mm
Mjera G (mm)	M6
Mjera H	52 mm
Mjera L	35 mm
Mjera t	2 mm

Tehnički podaci

Broj kablova/cijevi	1
za maks. promjere cijevi	28 mm
za min. promjere cijevi	22 mm
za montažni profil sa širinom proreza (s intervalom) maks.	12 mm
za montažni profil sa širinom proreza (s intervalom) min.	11 mm
Navoj	M6
bez halogena	da
Dužina vanjske mjere	34 mm
Maks. Zakretni moment	2 Nm
S plastičnom posudom	da
Način montaže	Montažni profil
Sukladno ROHS-u	da
Širina utora	10 mm
Područje zatezanja D maks.	28 mm
Područje zatezanja D min.	22 mm
Dodatak površine	neobrađeno
Dodatak materijala	Aluminij
Sa nasuprotnom pločicom	ne
Materijal kade	Plastika
Kvaliteta materijala kade	Polipropilen