Tehnicki list

Obujmica tip 2056, N-kopča 1-struka s metalnom pričvrsnom pločicom FT
Broj artikla: 1187062



Obujmica s N-kopčom, metalna pričvrsna pločica sa zaobljenim rubovima za zaštitu kabela. Za vertikalnu i horizontalnu montažu 1 pojedinačnog kabela na C-profilnu šinu. Za širinu proreza 11 - 12 mm. S jednostrukim vijkom na pričvrsnoj pločici, univerzalnim vijkom sa šesterokutnom glavom SW10, ravnim ili križnim utorom. Prikladna za montažu u unutarnjem i vanjskom području. Preporuča se upotreba nasuprotne pločice.

11-12 N

St Čelik

FT vruće pocinčano

Referentni podaci

Broj artikla	1187062
Tip	BS-N1-M-70 FT
Opis 1	Obujmica
Proizvođač:	OBO
Dimenzija	64-70mm
Materijal	Čelik
Površina	vruće pocinčano
Norma površine	DIN EN ISO 1461
Najmanja prodajna jedinica	50
Jedinica količine	Komad
Težina	15,032 kg
Jedinica za težinu	kg/100 kom.
CO2 otisak (GWP) od kolijevke do vrata	0,4237 kg CO2e / 1 Komad

Tehnicki list

Obujmica tip 2056, N-kopča 1-struka s metalnom pričvrsnom pločicom FT
Broj artikla: 1187062

Dimenzije

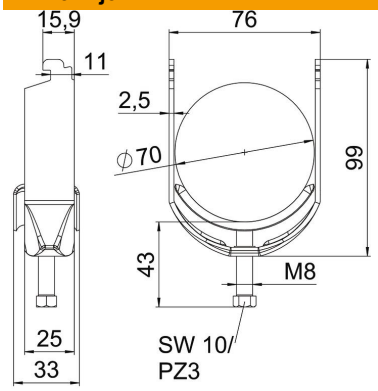

Duljina	25 mm
Širina	76 mm
Visina	99 mm
Debljina lima	2,5 mm
Mjera A	25 mm
Mjera B	76 mm
Mjera C	33 mm
Mjera G (mm)	M8
Mjera H	99 mm
Mjera L	43 mm
Mjera t	2,5 mm

Tehnički podaci

Broj kablova/cijevi	1
za maks. promjere cijevi	70 mm
za min. promjere cijevi	64 mm
za montažni profil sa širinom proreza (s intervalom) maks.	12 mm
za montažni profil sa širinom proreza (s intervalom) min.	11 mm
Navoj	M8
bez halogena	da
Dužina vanjske mjere	33 mm
Maks. Zakretni moment	5 Nm
S plastičnom posudom	ne
S metalnom pločicom	da
Način montaže	Montažni profil
Širina utora	10 mm
Područje zatezanja D maks.	70 mm
Područje zatezanja D min.	64 mm
Dodatak površine	F vruće pocinčano
Dodatak materijala	Čelik
Sa nasuprotnom pločicom	ne
Materijal kade	Čelik