# Tehnicki list

## Obujmica tip 2056, U-kopča 3-struka, s plastičnom pričvrsnom pločicom FT
## Broj artikla: 1186738



Obujmica s U-kopčom, s plastičnom pričvrsnom pločicom od polipropilena Za vertikalnu i horizontalnu montažu 3 pojedinačna kabela na C montažne profile. Za širinu proreza 18 mm ili 22 mm. S jednostrukim vijkom na pričvrsnoj pločici, univerzalnim vijkom sa šesterokutnom glavom SW10, ravnim ili križnim utorom. Prikladna za montažu u unutarnjem i vanjskom području. Više kabela trebalo bi razdvojiti s pomoću dvostrukih pločica. Preporuča se upotreba nasuprotne pločice.

HALOGEN FREE | CE | 18 | 22 | U

St Čelik

FT vruće pocinčano

### Referentni podaci

| | |
|---|---|
| Broj artikla | 1186738 |
| Tip | BS-U3-K-40 FT |
| Opis 1 | Obujmica |
| Opis 2 | 3-struka |
| Proizvođač: | OBO |
| Dimenzija | 34-40mm |
| Materijal | Čelik |
| Površina | vruće pocinčano |
| Norma površine | DIN EN ISO 1461 |
| Najmanja prodajna jedinica | 50 |
| Jedinica količine | Komad |
| Težina | 14,4 kg |
| Jedinica za težinu | kg/100 kom. |
| CO2 otisak (GWP) od kolijevke do vrata | 0,3624 kg CO2e / 1 Komad |

# Tehnicki list

## Obujmica tip 2056, U-kopča 3-struka, s plastičnom pričvrsnom pločicom FT
## Broj artikla: 1186738

### Dimenzije

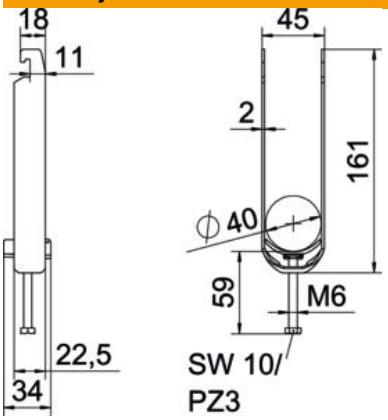


| | |
|---|---|
| Duljina | 22,5 mm |
| Širina | 45 mm |
| Visina | 161 mm |
| Debljina lima | 2 mm |
| Mjera A | 22,5 mm |
| Mjera B | 45 mm |
| Mjera C | 34 mm |
| Mjera G (mm) | M6 |
| Mjera H | 161 mm |
| Mjera L | 59 mm |
| Mjera t | 2 mm |

### Tehnički podaci

| | |
|---|---|
| Broj kablova/cijevi | 3 |
| za maks. promjere cijevi | 40 mm |
| za min. promjere cijevi | 34 mm |
| za montažni profil sa širinom proreza (s intervalom) maks. | 22 mm |
| za montažni profil sa širinom proreza (s intervalom) min. | 18 mm |
| Navoj | M6 |
| bez halogena | da |
| Dužina vanjske mjere | 34 mm |
| Maks. Zakretni moment | 3 Nm |
| S plastičnom posudom | da |
| Način montaže | Montažni profil |
| Širina utora | 10 mm |
| Područje zatezanja D maks. | 40 mm |
| Područje zatezanja D min. | 34 mm |
| Dodatak površine | F vruće pocinčano |
| Dodatak materijala | Čelik |
| Sa nasuprotnom pločicom | ne |
| Materijal kade | Plastika |
| Kvaliteta materijala kade | Polipropilen |