Tehnicki list

Obujmica tip 2056, U-kopča 2-struka, s plastičnom pričvrsnom pločicom FT
Broj artikla: 1186730



Obujmica s U-kopčom, s plastičnom pričvrsnom pločicom od polipropilena Za vertikalnu i horizontalnu montažu 2 pojedinačna kabela na C-profilnu šinu. Za širinu proreza 18 - 22 mm. S jednostrukim vijkom na pričvrsnoj pločici, univerzalnim vijkom sa šesterokutnom glavom SW10, ravnim ili križnim utorom. Prikladna za montažu u unutarnjem i vanjskom području. Više kabela trebalo bi razdvojiti s pomoću dvostrukih pločica. Preporuča se upotreba nasuprotne pločice.

HALOGEN FREE | CE | 18 | 22 | U

St Čelik

FT vruće pocinčano

Referentni podaci

Broj artikla	1186730
Tip	BS-U2-K-34 FT
Opis 1	Obujmica
Opis 2	2-struka
Proizvođač:	OBO
Dimenzija	28-34mm
Materijal	Čelik
Površina	vruće pocinčano
Norma površine	DIN EN ISO 1461
Najmanja prodajna jedinica	50
Jedinica količine	Komad
Težina	9,5 kg
Jedinica za težinu	kg/100 kom.
CO2 otisak (GWP) od kolijevke do vrata	0,2066 kg CO2e / 1 Komad

Tehnicki list

Obujmica tip 2056, U-kopča 2-struka, s plastičnom pričvrsnom pločicom FT
Broj artikla: 1186730

Dimenzije

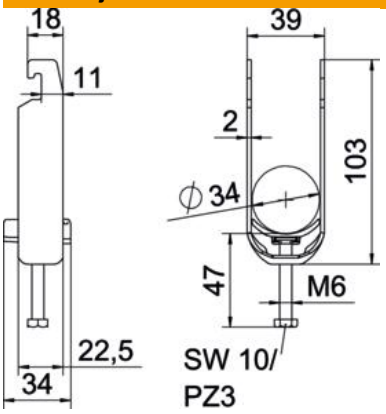

Duljina	22,5 mm
Širina	39 mm
Visina	103 mm
Debljina lima	2 mm
Mjera A	22,5 mm
Mjera B	39 mm
Mjera C	34 mm
Mjera G (mm)	M6
Mjera H	103 mm
Mjera L	47 mm
Mjera t	2 mm

Tehnički podaci

Broj kablova/cijevi	2
za maks. promjere cijevi	34 mm
za min. promjere cijevi	28 mm
za montažni profil sa širinom proreza (s intervalom) maks.	22 mm
za montažni profil sa širinom proreza (s intervalom) min.	18 mm
Navoj	M6
bez halogena	da
Dužina vanjske mjere	34 mm
Maks. Zakretni moment	3 Nm
S plastičnom posudom	da
Način montaže	Montažni profil
Širina utora	10 mm
Područje zatezanja D maks.	34 mm
Područje zatezanja D min.	28 mm
Dodatak površine	F vruće pocinčano
Dodatak materijala	Čelik
Sa nasuprotnom pločicom	ne
Materijal kade	Plastika
Kvaliteta materijala kade	Polipropilen