Tehnicki list

Obujmica tip 2056, H-kopča 2-struka, s plastičnom pričvrsnom pločicom Al
Broj artikla: 1186450



Obujmica s čekićastom kopčom, s plastičnom pričvrsnom pločicom od polipropilena. Za vertikalnu i horizontalnu montažu 2 pojedinačna kabela na C-profilnu šinu. Za širinu proreza 16 – 17 mm. S jednostrukim vijkom na pričvrsnoj pločici, univerzalnim vijkom sa šesterokutnom glavom SW10, ravnim ili križnim utorom. Prikladna za montažu u unutarnjem i vanjskom području. Više kabela trebalo bi razdvojiti s pomoću dvostrukih pločica. Preporuča se upotreba dodatne pričvrsne pločice.

HALOGEN FREE | CE | 16-17 | H

Alu Aluminij

Referentni podaci

Broj artikla	1186450
Tip	BS-H2-K-52 ALU
Opis 1	Obujmica
Opis 2	2-struka
Proizvođač:	OBO
Dimenzija	46-52mm
Materijal	Aluminij
Najmanja prodajna jedinica	50
Jedinica količine	Komad
Težina	5,3 kg
Jedinica za težinu	kg/100 kom.
CO2 otisak (GWP) od kolijevke do vrata	0,7065 kg CO2e / 1 Komad

Tehnicki list

Obujmica tip 2056, H-kopča 2-struka, s plastičnom pričvrsnom pločicom Al
Broj artikla: 1186450

Dimenzije

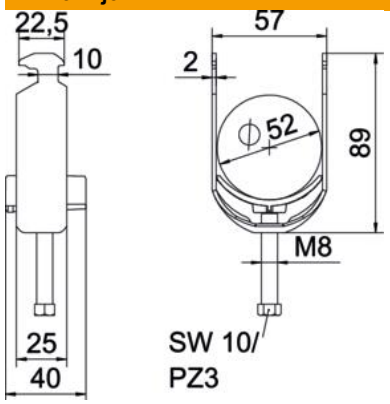

Duljina	25 mm
Širina	57 mm
Visina	146 mm
Debljina lima	2 mm
Mjera A	25 mm
Mjera B	57 mm
Mjera C	40 mm
Mjera G (mm)	M8
Mjera H	89 mm
Mjera L	58 mm
Mjera t	2 mm

Tehnički podaci

Broj kablova/cijevi	2
za maks. promjere cijevi	52 mm
za min. promjere cijevi	46 mm
za montažni profil sa širinom proreza (s intervalom) maks.	17 mm
za montažni profil sa širinom proreza (s intervalom) min.	16 mm
Navoj	M8
bez halogena	da
Dužina vanjske mjere	40 mm
Maks. Zakretni moment	2 Nm
S plastičnom posudom	da
Način montaže	Montažni profil
Sukladno ROHS-u	da
Širina utora	10 mm
Područje zatezanja D maks.	52 mm
Područje zatezanja D min.	46 mm
Dodatak površine	neobrađeno
Dodatak materijala	Aluminij
Sa nasuprotnom pločicom	ne
Materijal kade	Plastika
Kvaliteta materijala kade	Polipropilen