# Tehnicki list

## Obujmica tip 2056, H-kopča 2-struka, s plastičnom pričvrsnom pločicom Al
## Broj artikla: 1186443



Obujmica s čekićastom kopčom, s plastičnom pričvrsnom pločicom od polipropilena. Za vertikalnu i horizontalnu montažu 2 pojedinačna kabela na C-profilnu šinu. Za širinu proreza 16 – 17 mm. S jednostrukim vijkom na pričvrsnoj pločici, univerzalnim vijkom sa šesterokutnom glavom SW10, ravnim ili križnim utorom. Prikladna za montažu u unutarnjem i vanjskom području. Više kabela trebalo bi razdvojiti s pomoću dvostrukih pločica. Preporuča se upotreba dodatne pričvrsne pločice.

HALOGEN FREE | CE | 16-17 | H

Alu Aluminij

### Referentni podaci

| | |
|---|---|
| Broj artikla | 1186443 |
| Tip | BS-H2-K-46 ALU |
| Opis 1 | Obujmica |
| Opis 2 | 2-struka |
| Proizvođač: | OBO |
| Dimenzija | 40-46mm |
| Materijal | Aluminij |
| Najmanja prodajna jedinica | 50 |
| Jedinica količine | Komad |
| Težina | 4,85 kg |
| Jedinica za težinu | kg/100 kom. |
| CO2 otisak (GWP) od kolijevke do vrata | 0,6388 kg CO2e / 1 Komad |

# Tehnicki list

## Obujmica tip 2056, H-kopča 2-struka, s plastičnom pričvrsnom pločicom Al
## Broj artikla: 1186443

### Dimenzije

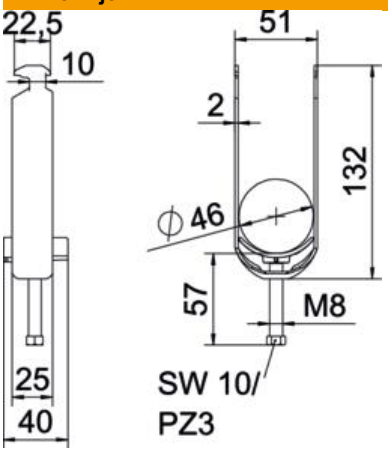


| | |
|---|---|
| Duljina | 25 mm |
| Širina | 51 mm |
| Visina | 132 mm |
| Debljina lima | 2 mm |
| Mjera A | 25 mm |
| Mjera B | 51 mm |
| Mjera C | 40 mm |
| Mjera G (mm) | M8 |
| Mjera H | 132 mm |
| Mjera L | 58 mm |
| Mjera t | 2 mm |

### Tehnički podaci

| | |
|---|---|
| Broj kablova/cijevi | 2 |
| za maks. promjere cijevi | 46 mm |
| za min. promjere cijevi | 40 mm |
| za montažni profil sa širinom proreza (s intervalom) maks. | 17 mm |
| za montažni profil sa širinom proreza (s intervalom) min. | 16 mm |
| Navoj | M8 |
| bez halogena | da |
| Dužina vanjske mjere | 40 mm |
| Maks. Zakretni moment | 2 Nm |
| S plastičnom posudom | da |
| Način montaže | Montažni profil |
| Sukladno ROHS-u | da |
| Širina utora | 10 mm |
| Područje zatezanja D maks. | 46 mm |
| Područje zatezanja D min. | 40 mm |
| Dodatak površine | neobrađeno |
| Dodatak materijala | Aluminij |
| Sa nasuprotnom pločicom | ne |
| Materijal kade | Plastika |
| Kvaliteta materijala kade | Polipropilen |