Tehnicki list

Obujmica tip 2056, H-kopča 1-struka, s plastičnom pričvrsnom pločicom A2
Broj artikla: 1186342



Obujmica s čekićastom kopčom, s plastičnom pričvrsnom pločicom od polipropilena. Za vertikalnu i horizontalnu montažu 1 pojedinačnog kabela na C-profilnu šinu. Za širinu proreza 16 – 17 mm. S jednostrukim vijkom na pričvrsnoj pločici, univerzalnim vijkom sa šesterokutnom glavom SW10, ravnim ili križnim utorom. Prikladna za montažu u unutarnjem i vanjskom području. Preporuča se upotreba dodatne pričvrsne pločice.

HALOGEN FREE · 16-17 · H · 60 kA

A2	Nehrđajući čelik
2B	neprerađen, naknadno obrađen

Referentni podaci

Broj artikla	1186342
Tip	BS-H1-K-46 A2
Opis 1	Obujmica
Proizvođač:	OBO
Dimenzija	40-46mm
Materijal	Nehrđajući čelik 1.4301
Površina	površina naknadno obrađena
Norma površine	
Najmanja prodajna jedinica	25
Jedinica količine	Komad
Težina	10,9 kg
Jedinica za težinu	kg/100 kom.
CO2 otisak (GWP) od kolijevke do vrata	0,6182 kg CO2e / 1 Komad

Tehnicki list

Obujmica tip 2056, H-kopča 1-struka, s plastičnom pričvrsnom pločicom A2
Broj artikla: 1186342

Dimenzije

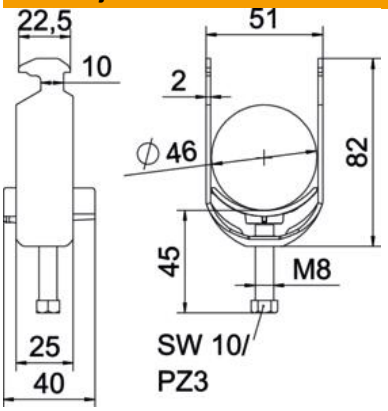

Duljina	25 mm
Širina	51 mm
Visina	82 mm
Debljina lima	2 mm
Mjera A	25 mm
Mjera B	51 mm
Mjera C	40 mm
Mjera G (mm)	M8
Mjera H	82 mm
Mjera L	45 mm
Mjera t	2 mm

Tehnički podaci

Broj kablova/cijevi	1
za maks. promjere cijevi	46 mm
za min. promjere cijevi	40 mm
za montažni profil sa širinom proreza (s intervalom) maks.	17 mm
za montažni profil sa širinom proreza (s intervalom) min.	16 mm
Navoj	M8
bez halogena	da
Dužina vanjske mjere	40 mm
Maks. Zakretni moment	5 Nm
S plastičnom posudom	da
Način montaže	Montažni profil
Sukladno ROHS-u	da
Širina utora	10 mm
Područje zatezanja D maks.	46 mm
Područje zatezanja D min.	40 mm
Dodatak površine	neobrađeno
Dodatak materijala	nehrđajući čelik
Sa nasuprotnom pločicom	ne
Materijal kade	Plastika
Kvaliteta materijala kade	Polipropilen