Tehnicki list

Obujmica tip 2056, H-kopča 2-struka, s plastičnom pričvrsnom pločicom A2

Broj artikla: 1186303



Obujmica s čekićastom kopčom, s plastičnom pričvrsnom pločicom od polipropilena. Za vertikalnu i horizontalnu montažu 2 pojedinačna kabela na C-profilnu šinu. Za širinu proreza 16 – 17 mm. S jednostrukim vijkom na pričvrsnoj pločici, univerzalnim vijkom sa šesterokutnom glavom SW10, ravnim ili križnim utorom. Prikladna za montažu u unutarnjem i vanjskom području. Više kabela trebalo bi razdvojiti s pomoću dvostrukih pločica. Preporuča se upotreba dodatne pričvrsne pločice.

HALOGEN FREE | CE | 16-17 | H

A2	Nehrđajući čelik
2B	neprerađen, naknadno obrađen

Referentni podaci

Broj artikla	1186303
Tip	BS-H2-K-12 A2
Opis 1	Obujmica
Opis 2	2-struka
Proizvođač:	OBO
Dimenzija	08-12mm
Materijal	Nehrđajući čelik 1.4301
Površina Norma površine	površina naknadno obrađena
Najmanja prodajna jedinica	50
Jedinica količine	Komad
Težina	3,31 kg
Jedinica za težinu	kg/100 kom.
CO2 otisak (GWP) od kolijevke do vrata	0,2839 kg CO2e / 1 Komad

Tehnicki list

Obujmica tip 2056, H-kopča 2-struka, s plastičnom pričvrsnom pločicom A2
Broj artikla: 1186303

Dimenzije

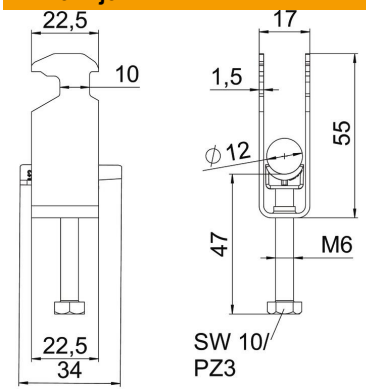

Duljina	22,5 mm
Širina	17 mm
Visina	55 mm
Debljina lima	1,5 mm
Mjera A	22,5 mm
Mjera B	17 mm
Mjera C	34 mm
Mjera G (mm)	M6
Mjera H	55 mm
Mjera L	47 mm
Mjera t	1,5 mm

Tehnički podaci

Broj kablova/cijevi	2
za maks. promjere cijevi	12 mm
za min. promjere cijevi	8 mm
za montažni profil sa širinom proreza (s intervalom) maks.	17 mm
za montažni profil sa širinom proreza (s intervalom) min.	16 mm
Navoj	M6
bez halogena	da
Dužina vanjske mjere	34 mm
Maks. Zakretni moment	3 Nm
S plastičnom posudom	da
S metalnom pločicom	ne
Način montaže	Montažni profil
Sukladno ROHS-u	da
Širina utora	10 mm
Područje zatezanja D maks.	12 mm
Područje zatezanja D min.	8 mm
Dodatak površine	neobrađeno
Dodatak materijala	nehrđajući čelik
Sa nasuprotnom pločicom	ne
Materijal kade	Plastika
Kvaliteta materijala kade	Polipropilen