Tehnicki list

Obujmica tip 2056, H-kopča 1-struka s metalnom pričvrsnom pločicom A2
Broj artikla: 1186156



Obujmica s čekićastom kopčom, metalna pričvrsna pločica sa zaobljenim rubovima za zaštitu kabela. Za vertikalnu i horizontalnu montažu 1 pojedinačnog kabela na C-profilnu šinu. Za širinu proreza 16 – 17 mm. S jednostrukim vijkom na pričvrsnoj pločici, univerzalnim vijkom sa šesterokutnom glavom SW10, ravnim ili križnim utorom. Prikladna za montažu u unutarnjem i vanjskom području. Preporuča se upotreba dodatne pričvrsne pločice.

16-17 H E30 E60 E90 60 kA

A2 Nehrđajući čelik

2B neprerađen, naknadno obrađen

Referentni podaci

Broj artikla	1186156
Tip	BS-H1-M-58 A2
Opis 1	Obujmica
Proizvođač:	OBO
Dimenzija	52-58mm
Materijal	Nehrđajući čelik 1.4301
Površina	površina naknadno obrađena
Norma površine	
Najmanja prodajna jedinica	15
Jedinica količine	Komad
Težina	13,1 kg
Jedinica za težinu	kg/100 kom.
CO2 otisak (GWP) od kolijevke do vrata	0,775 kg CO2e / 1 Komad

Tehnicki list

Obujmica tip 2056, H-kopča 1-struka s metalnom pričvrsnom pločicom A2
Broj artikla: 1186156

Dimenzije

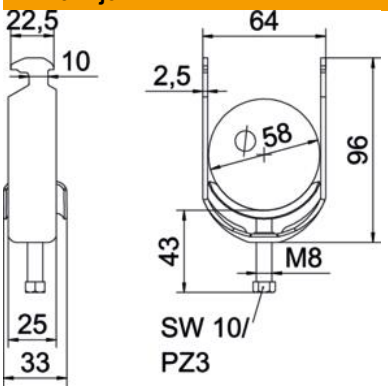

Duljina	25 mm
Širina	64 mm
Visina	96 mm
Debljina lima	2,5 mm
Mjera A	25 mm
Mjera B	64 mm
Mjera C	33 mm
Mjera G (mm)	M8
Mjera H	96 mm
Mjera L	43 mm
Mjera t	2,5 mm

Tehnički podaci

Broj kablova/cijevi	1
Očuvanje funkcije	da
za maks. promjere cijevi	58 mm
za min. promjere cijevi	52 mm
za montažni profil sa širinom proreza (s intervalom) maks.	17 mm
za montažni profil sa širinom proreza (s intervalom) min.	16 mm
Navoj	M8
bez halogena	da
Dužina vanjske mjere	33 mm
Maks. Zakretni moment	5 Nm
S plastičnom posudom	ne
S metalnom pločicom	da
Način montaže	Montažni profil
Sukladno ROHS-u	da
Širina utora	10 mm
Područje zatezanja D maks.	58 mm
Područje zatezanja D min.	52 mm
Dodatak površine	neobrađeno
Dodatak materijala	nehrđajući čelik
Sa nasuprotnom pločicom	ne
Materijal kade	nehrđajući čelik
Kvaliteta materijala kade	Nehrđajući čelik 304 (1.4301)