# Tehnicki list

## Obujmica tip 2056, H-kopča 2-struka s metalnom pričvrsnom pločicom A2
## Broj artikla: 1186137




Obujmica s čekićastom kopčom, metalna pričvrsna pločica sa zaobljenim rubovima za zaštitu kabela. Za vertikalnu i horizontalnu montažu 2 pojedinačna kabela na C-profilnu šinu. Za širinu proreza 16 – 17 mm. S jednostrukim vijkom na pričvrsnoj pločici, univerzalnim vijkom sa šesterokutnom glavom SW10, ravnim ili križnim utorom. Prikladna za montažu u unutarnjem i vanjskom području. Više kabela trebalo bi razdvojiti s pomoću dvostrukih pločica. Preporuča se upotreba nasuprotne pločice.

16-17 H

| | |
|---|---|
| A2 | Nehrđajući čelik |
| 2B | neprerađen, naknadno obrađen |

### Referentni podaci

| | |
|---|---|
| Broj artikla | 1186137 |
| Tip | BS-H2-M-40 A2 |
| Opis 1 | Obujmica |
| Opis 2 | 2-struka |
| Proizvođač: | OBO |
| Dimenzija | 34-40mm |
| Materijal | Nehrđajući čelik 1.4301 |
| Površina<br>Norma površine | površina naknadno obrađena |
| Najmanja prodajna jedinica | 25 |
| Jedinica količine | Komad |
| Težina | 11,818 kg |
| Jedinica za težinu | kg/100 kom. |
| CO2 otisak (GWP) od kolijevke do vrata | 0,7835 kg CO2e / 1 Komad |

# Tehnicki list

## Obujmica tip 2056, H-kopča 2-struka s metalnom pričvrsnom pločicom A2
## Broj artikla: 1186137

### Dimenzije

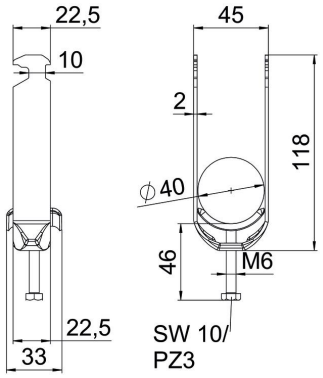


| | |
|---|---|
| Duljina | 22,5 mm |
| Širina | 45 mm |
| Visina | 118 mm |
| Debljina lima | 2 mm |
| Mjera A | 22,5 mm |
| Mjera B | 45 mm |
| Mjera C | 33 mm |
| Mjera G (mm) | M6 |
| Mjera H | 118 mm |
| Mjera L | 46 mm |
| Mjera t | 2 mm |

### Tehnički podaci

| | |
|---|---|
| Broj kablova/cijevi | 2 |
| za maks. promjere cijevi | 40 mm |
| za min. promjere cijevi | 34 mm |
| za montažni profil sa širinom proreza (s intervalom) maks. | 17 mm |
| za montažni profil sa širinom proreza (s intervalom) min. | 16 mm |
| Navoj | M6 |
| bez halogena | da |
| Dužina vanjske mjere | 33 mm |
| Maks. Zakretni moment | 3 Nm |
| S plastičnom posudom | ne |
| S metalnom pločicom | da |
| Način montaže | Montažni profil |
| Sukladno ROHS-u | da |
| Širina utora | 10 mm |
| Područje zatezanja D maks. | 40 mm |
| Područje zatezanja D min. | 34 mm |
| Dodatak površine | neobrađeno |
| Dodatak materijala | nehrđajući čelik |
| Sa nasuprotnom pločicom | ne |
| Materijal kade | nehrđajući čelik |
| Kvaliteta materijala kade | Nehrđajući čelik 304 (1.4301) |