Tehnicki list

Obujmica tip 2056, H-kopča 2-struka s metalnom pričvrsnom pločicom A2
Broj artikla: 1186117



Obujmica s čekićastom kopčom, metalna pričvrsna pločica sa zaobljenim rubovima za zaštitu kabela. Za vertikalnu i horizontalnu montažu 2 pojedinačna kabela na C-profilnu šinu. Za širinu proreza 16 – 17 mm. S jednostrukim vijkom na pričvrsnoj pločici, univerzalnim vijkom sa šesterokutnom glavom SW10, ravnim ili križnim utorom. Prikladna za montažu u unutarnjem i vanjskom području. Više kabela trebalo bi razdvojiti s pomoću dvostrukih pločica. Preporuča se upotreba nasuprotne pločice.

CE 16-17 H E30 E60 E90

A2 Nehrđajući čelik

2B neprerađen, naknadno obrađen

Referentni podaci

Broj artikla	1186117
Tip	BS-H2-M-22 A2
Opis 1	Obujmica
Opis 2	2-struka
Proizvođač:	OBO
Dimenzija	16-22mm
Materijal	Nehrđajući čelik 1.4301
Površina Norma površine	površina naknadno obrađena
Najmanja prodajna jedinica	50
Jedinica količine	Komad
Težina	6,122 kg
Jedinica za težinu	kg/100 kom.
CO2 otisak (GWP) od kolijevke do vrata	0,4124 kg CO2e / 1 Komad

Tehnicki list

Obujmica tip 2056, H-kopča 2-struka s metalnom pričvrsnom pločicom A2
Broj artikla: 1186117

Dimenzije

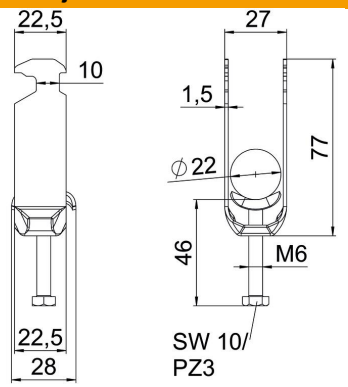

Duljina	22,5 mm
Širina	27 mm
Visina	77 mm
Debljina lima	1,5 mm
Mjera A	22,5 mm
Mjera B	27 mm
Mjera C	28 mm
Mjera G (mm)	M6
Mjera H	77 mm
Mjera L	46 mm
Mjera t	1,5 mm

Tehnički podaci

Broj kablova/cijevi	2
za maks. promjere cijevi	22 mm
za min. promjere cijevi	16 mm
za montažni profil sa širinom proreza (s intervalom) maks.	17 mm
za montažni profil sa širinom proreza (s intervalom) min.	16 mm
Navoj	M6
bez halogena	da
Dužina vanjske mjere	28 mm
Maks. Zakretni moment	3 Nm
S plastičnom posudom	ne
S metalnom pločicom	da
Način montaže	Montažni profil
Sukladno ROHS-u	da
Širina utora	10 mm
Područje zatezanja D maks.	22 mm
Područje zatezanja D min.	16 mm
Dodatak površine	neobrađeno
Dodatak materijala	nehrđajući čelik
Sa nasuprotnom pločicom	ne
Materijal kade	nehrđajući čelik
Kvaliteta materijala kade	Nehrđajući čelik 304 (1.4301)