Tehnicki list

Obujmica, 2-struka, s plastičnom pričvrsnom pločicom

Broj artikla: 1176331



Prikladna za sve C-montažne profile sa širinom utora od 18 mm i 22 mm.

Pričvrsna pločica od polipropilena, bez halogena, svijetlosive boje RAL 7035.

HALOGEN FREE | U | 18 | 22

St Čelik

FT vruće pocinčano

Referentni podaci

Broj artikla	1176331
Tip	2056U 2 34 FT
Opis 1	Obujmica
Opis 2	2-struka
Proizvođač:	OBO
Dimenzija	28-34mm
Materijal	Čelik
Površina	vruće pocinčano
Norma površine	DIN EN ISO 1461
Najmanja prodajna jedinica	50
Jedinica količine	Komad
Težina	9,5 kg
Jedinica za težinu	kg/100 kom.
CO2 otisak (GWP) od kolijevke do vrata	0,1944 kg COe / 1 Komad

Tehnicki list

Obujmica, 2-struka, s plastičnom pričvrsnom pločicom

Broj artikla: 1176331

Dimenzije

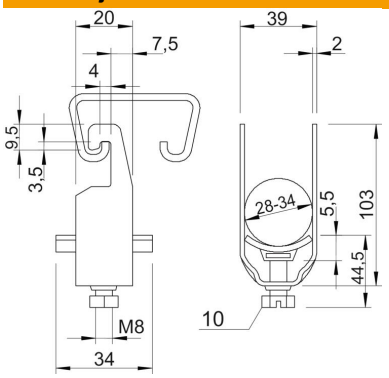

Mjera A	20 mm
Mjera B	39 mm
Mjera C	34 mm
Mjera G (mm)	M8
Mjera H	103 mm
Mjera L	44,5 mm
Mjera t	2 mm
Mjera x	5,5 mm

Tehnički podaci

Broj kablova/cijevi	2
za 1 kabel H	67 mm
za 1 kabel L	37,5
za 2 kabela H	103 mm
za 2 kabela L	44,5 mm
za 3 kabela H	139 mm
za 3 kabela L	44,5 mm
za maks. promjere cijevi	32 mm
za min. promjere cijevi	32 mm
za montažni profil sa širinom proreza (s intervalom) maks.	22 mm
za montažni profil sa širinom proreza (s intervalom) min.	18 mm
bez halogena	da
Maks. Zakretni moment	5 Nm
S plastičnom posudom	da
S metalnom pločicom	ne
Način montaže	Montažni profil
Sukladno ROHS-u	da
otporno na udarce	ne
Područje zatezanja D maks.	34 mm
Područje zatezanja D min.	28 mm
Dodatak površine	F vruće pocinčano
Dodatak materijala	Čelik
Sa nasuprotnom pločicom	ne
Materijal kade	Plastika
Kvaliteta materijala kade	Polipropilen