Tehnicki list

Obujmica, 2-struka, s plastičnom pričvrsnom pločicom

Broj artikla: 1176129



Prikladna za sve C-montažne profile sa širinom utora od 18 mm i 22 mm.

Pričvrsna pločica od polipropilena, bez halogena, svijetlosive boje RAL 7035.

HALOGEN FREE | U | 18 | 22

St Čelik

FT vruće pocinčano

Referentni podaci

Broj artikla	1176129
Tip	2056U 2 12 FT
Opis 1	Obujmica
Opis 2	2-struka
Proizvođač:	OBO
Dimenzija	8-12mm
Materijal	Čelik
Površina	vruće pocinčano
Norma površine	DIN EN ISO 1461
Najmanja prodajna jedinica	50
Jedinica količine	Komad
Težina	2,85 kg
Jedinica za težinu	kg/100 kom.
CO2 otisak (GWP) od kolijevke do vrata	0,0722 kg COe / 1 Komad

Tehnicki list

Obujmica, 2-struka, s plastičnom pričvrsnom pločicom

Broj artikla: 1176129

Dimenzije

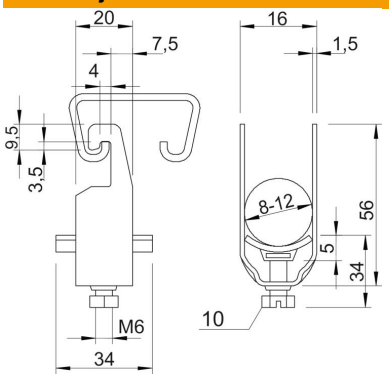

Mjera A	20 mm
Mjera B	16 mm
Mjera C	34 mm
Mjera G (mm)	M6
Mjera H	56 mm
Mjera L	34 mm
Mjera t	1,5 mm
Mjera x	5 mm

Tehnički podaci

Broj kablova/cijevi	2
za 1 kabel H	42 mm
za 1 kabel L	34
za 2 kabela H	56 mm
za 2 kabela L	34 mm
za 3 kabela H	70 mm
za 3 kabela L	47 mm
za montažni profil sa širinom proreza (s intervalom) maks.	22 mm
za montažni profil sa širinom proreza (s intervalom) min.	18 mm
bez halogena	da
Maks. Zakretni moment	3 Nm
S plastičnom posudom	da
S metalnom pločicom	ne
Način montaže	Montažni profil
Sukladno ROHS-u	da
otporno na udarce	ne
Područje zatezanja D maks.	12 mm
Područje zatezanja D min.	8 mm
Dodatak površine	F vruće pocinčano
Dodatak materijala	Čelik
Sa nasuprotnom pločicom	ne
Materijal kade	Plastika
Kvaliteta materijala kade	Polipropilen