Tehnicki list

Obujmica, čekićasta kopča, za 3 kabela

Broj artikla: 1174630



Tijelo obujmice, vijak i podloška od vruće pocinčanog čelika,
Pričvrsne pločice od polipropilena, bez halogena, svijetlo siva RAL 7035.

Pakiranje uključuje pričvrsne pločice.
Obujmice 2056/E služe za sustavno polaganje jednostrukih kabela u trofaznim mrežama. Budući da se kod te vrste polaganja magnetske mreže međusobno neutraliziraju, moguće je korištenje čeličnih obujmica i ne treba se računati s ugrijavanjem.
2056/E prikladno za sve montažne profile sa širinom proreza od 16-17 mm.

HALOGEN FREE | CE | 16-17 | H

St Čelik

FT vruće pocinčano

Referentni podaci

Broj artikla	1174630
Tip	2056 E 44 FT
Opis 1	Obujmica
Opis 2	za 3 jednostruka kabela
Proizvođač:	OBO
Dimenzija	40-44mm
Materijal	Čelik
Površina	vruće pocinčano
Norma površine	DIN EN ISO 1461
Najmanja prodajna jedinica	25
Jedinica količine	Komad
Težina	28,3 kg
Jedinica za težinu	kg/100 kom.
CO2 otisak (GWP) od kolijevke do vrata	0,6846 kg CO2e / 1 Komad

Tehnicki list

Obujmica, čekićasta kopča, za 3 kabela

Broj artikla: 1174630

Dimenzije

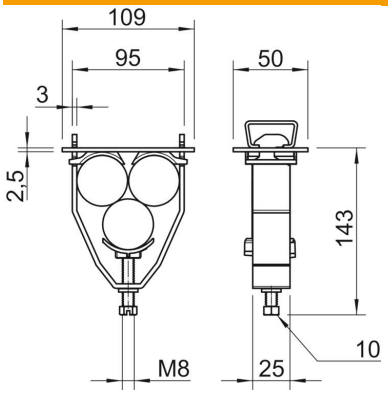

Mjera A	109 mm
Mjera B	95 mm
Mjera H	143 mm

Tehnički podaci

Broj kablova/cijevi	3
za montažni profil sa širinom proreza (s intervalom) maks.	17 mm
za montažni profil sa širinom proreza (s intervalom) min.	16 mm
bez halogena	da
Maks. promjer kabla	44 mm
Min. promjer kabla	40 mm
Maks. Zakretni moment	5 Nm
S plastičnom posudom	da
S metalnom pločicom	ne
Način montaže	Montažni profil
Sukladno ROHS-u	da
otporno na udarce	ne
Područje zatezanja D maks.	44 mm
Područje zatezanja D min.	40 mm
Dodatak površine	F vruće pocinčano
Dodatak materijala	Čelik
Sa nasuprotnom pločicom	da
Materijal kade	Plastika
Kvaliteta materijala kade	Polipropilen
Materijal protukade	Plastika