Tehnicki list

Obujmica, U-kopča, za 3 kabela

Broj artikla: 1174509



Tijelo obujmice, vijak i podloška od vruće pocinčanog čelika,
Pričvrsne pločice od polipropilena, bez halogena, svijetlo siva RAL 7035.

Pakiranje uključuje pričvrsne pločice.
Obujmice 2056/U-E služe za sustavno polaganje pojedinačnih kabela u trofaznim mrežama. Budući da se kod te vrste polaganja magnetske mreže međusobno neutraliziraju, moguće je korištenje čeličnih obujmica i ne treba se računati s ugrijavanjem.

2056/U-E prikladno za sve montažne profile sa širinom proreza od 18 ili 22 mm.

HALOGEN FREE | CE | 18 | 22 | U

St Čelik

FT vruće pocinčano

Referentni podaci

Broj artikla	1174509
Tip	2056U-E28 FT
Opis 1	Obujmica
Opis 2	za 3 jednostruka kabela
Proizvođač:	OBO
Dimenzija	25-28mm
Materijal	Čelik
Površina	vruće pocinčano
Norma površine	DIN EN ISO 1461
Najmanja prodajna jedinica	25
Jedinica količine	Komad
Težina	20 kg
Jedinica za težinu	kg/100 kom.
CO2 otisak (GWP) od kolijevke do vrata	0,5142 kg CO2e / 1 Komad

Tehnicki list

Obujmica, U-kopča, za 3 kabela

Broj artikla: 1174509

Dimenzije

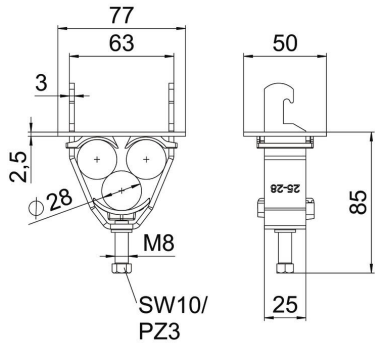

Mjera A	77 mm
Mjera B	63 mm
Mjera H	101 mm

Tehnički podaci

Broj kablova/cijevi	3
za montažni profil sa širinom proreza (s intervalom) maks.	22 mm
za montažni profil sa širinom proreza (s intervalom) min.	18 mm
bez halogena	da
Maks. promjer kabla	28 mm
Min. promjer kabla	25 mm
Maks. Zakretni moment	5 Nm
S plastičnom posudom	da
S metalnom pločicom	ne
Način montaže	Montažni profil
Sukladno ROHS-u	da
otporno na udarce	ne
Područje zatezanja D maks.	28 mm
Područje zatezanja D min.	25 mm
Dodatak površine	F vruće pocinčano
Dodatak materijala	Čelik
Sa nasuprotnom pločicom	da
Materijal kade	Plastika
Kvaliteta materijala kade	Polipropilen
Materijal protukade	Plastika