Tehnicki list

Obujmica, 2-struka, s plastičnom pričvrsnom pločicom FT

Broj artikla: 1161164



Prikladno za sve montažne profile C sa širinom proreza od 16 - 17 mm.
Obujmica i vijak od vruće pocinčanog čelika, pričvrsna pločica od polipropilena, bez halogena, svijeltlo sive boje RAL 7035.
Moguća je izvedba s navarenom maticom i/ili protumaticom za primjenu u otežanim uvjetima kao i za sigurnost od vibracija!

HALOGEN FREE | CE | H | 16-17

St Čelik

FT vruće pocinčano

Referentni podaci

Broj artikla	1161164
Tip	2056 2 16 FT
Opis 1	Obujmica
Opis 2	2-struka
Proizvođač:	OBO
Dimenzija	12-16mm
Materijal	Čelik
Površina	vruće pocinčano
Norma površine	DIN EN ISO 1461
Najmanja prodajna jedinica	50
Jedinica količine	Komad
Težina	4,65 kg
Jedinica za težinu	kg/100 kom.
CO2 otisak (GWP) od kolijevke do vrata	0,0976 kg COe / 1 Komad

Tehnicki list

Obujmica, 2-struka, s plastičnom pričvrsnom pločicom FT

Broj artikla: 1161164

Dimenzije

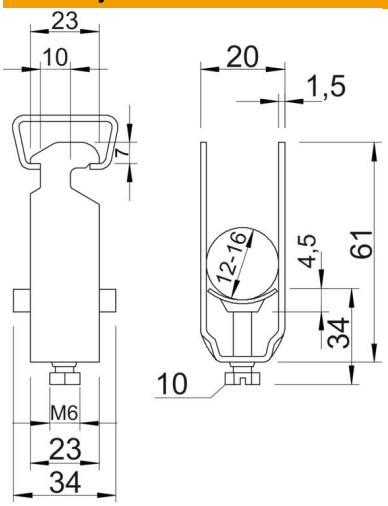

Mjera A	23 mm
Mjera B	20 mm
Mjera C	34 mm
Mjera G (mm)	M6
Mjera H	61 mm
Mjera L	34 mm
Mjera t	1,5 mm
Mjera x	4,5 mm

Tehnički podaci

Broj kablova/cijevi	2
za montažni profil sa širinom proreza (s intervalom) maks.	17 mm
za montažni profil sa širinom proreza (s intervalom) min.	16 mm
bez halogena	da
Maks. Zakretni moment	3 Nm
S plastičnom posudom	da
S metalnom pločicom	ne
Način montaže	Montažni profil
Sukladno ROHS-u	da
otporno na udarce	ne
Područje zatezanja D maks.	16 mm
Područje zatezanja D min.	12 mm
Dodatak površine	F vruće pocinčano
Dodatak materijala	Čelik
Sa nasuprotnom pločicom	ne
Materijal kade	Plastika
Kvaliteta materijala kade	Polipropilen