Tehnicki list

Obujmica, 3-struka, metalna pričvrsna pločica

Broj artikla: 1156268



Obujmica s metalnom pričvrsnom pločicom, 3-struko 12-16 mm

H | 16-17 | E30 | E90

St Čelik

FT vruće pocinčano

Referentni podaci

Broj artikla	1156268
Tip	2056 M3 16 FT
Opis 1	Obujmica
Opis 2	s metalnom pločicom., 3-struka
Proizvođač:	OBO
Dimenzija	12-16mm
Materijal	Čelik
Površina	vruće pocinčano
Norma površine	DIN EN ISO 1461
Najmanja prodajna jedinica	50
Jedinica količine	Komad
Težina	5,8 kg
Jedinica za težinu	kg/100 kom.
CO2 otisak (GWP) od kolijevke do vrata	0,1216 kg COe / 1 Komad

Tehnicki list

Obujmica, 3-struka, metalna pričvrsna pločica

Broj artikla: 1156268

Dimenzije

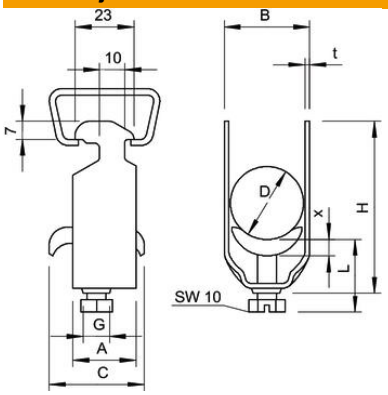

Mjera A	23 mm
Mjera B	20 mm
Mjera C	34 mm
Mjera G (mm)	M6
Mjera H	82 mm
Mjera L	47 mm
Mjera t	1,5 mm
Mjera x	5 mm

Tehnički podaci

Broj kablova/cijevi	3
za maks. promjere cijevi	16 mm
za min. promjere cijevi	16 mm
za montažni profil sa širinom proreza (s intervalom) maks.	17 mm
za montažni profil sa širinom proreza (s intervalom) min.	16 mm
bez halogena	ne
Maks. Zakretni moment	3 Nm
S plastičnom posudom	ne
S metalnom pločicom	da
Način montaže	Montažni profil
Sukladno ROHS-u	da
otporno na udarce	ne
Područje zatezanja D maks.	16 mm
Područje zatezanja D min.	12 mm
Dodatak površine	F vruće pocinčano
Dodatak materijala	Čelik
Sa nasuprotnom pločicom	ne
Materijal kade	Čelik