Tehnicki list

Obujmica, 3-struka, metalna pričvrsna pločica

Broj artikla: 1156241



Obujmica s metalnom pričvrsnom pločicom, 3-struko 8-12 mm

H | 16-17 | E30 | E90

St Čelik

FT vruće pocinčano

Referentni podaci

Broj artikla	1156241
Tip	2056 M3 12 FT
Opis 1	Obujmica
Opis 2	s metalnom pločicom., 3-struka
Proizvođač:	OBO
Dimenzija	8-12mm
Materijal	Čelik
Površina	vruće pocinčano
Norma površine	DIN EN ISO 1461
Najmanja prodajna jedinica	50
Jedinica količine	Komad
Težina	4,05 kg
Jedinica za težinu	kg/100 kom.
CO2 otisak (GWP) od kolijevke do vrata	0,0992 kg COe / 1 Komad

Tehnicki list

Obujmica, 3-struka, metalna pričvrsna pločica

Broj artikla: 1156241

Dimenzije

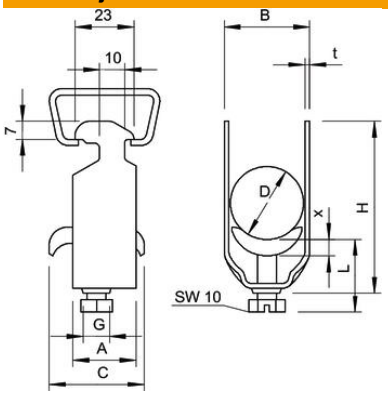

Mjera A	23 mm
Mjera B	16 mm
Mjera C	34 mm
Mjera G (mm)	M6
Mjera H	70 mm
Mjera L	47 mm
Mjera t	1,5 mm
Mjera x	5 mm

Tehnički podaci

Broj kablova/cijevi	3
za montažni profil sa širinom proreza (s intervalom) maks.	17 mm
za montažni profil sa širinom proreza (s intervalom) min.	16 mm
bez halogena	ne
Maks. Zakretni moment	3 Nm
S plastičnom posudom	ne
S metalnom pločicom	da
Način montaže	Montažni profil
Sukladno ROHS-u	da
otporno na udarce	ne
Područje zatezanja D maks.	12 mm
Područje zatezanja D min.	8 mm
Dodatak površine	F vruće pocinčano
Dodatak materijala	Čelik
Sa nasuprotnom pločicom	ne
Materijal kade	Čelik