Tehnicki list

Obujmica, 1-struka s metalnom pričvrsnom pločicom FT

Broj artikla: 1156071



Prikladno za sve montažne profile C sa širinom proreza od 16 - 17 mm.
Obujmica, vijak i pričvrsna pločica od vruće pocinčanog čelika.
Moguća je izvedba s navarenom maticom i/ili protumaticom za primjenu u otežanim uvjetima kao i za sigurnost od vibracija!

CE H 16-17 E30 E90

St Čelik

FT vruće pocinčano

Referentni podaci

Broj artikla	1156071
Tip	2056 M 52 FT
Opis 1	Obujmica
Opis 2	s metalnom prič. pločicom
Proizvođač:	OBO
Dimenzija	46-52mm
Materijal	Čelik
Površina	vruće pocinčano
Norma površine	DIN EN ISO 1461
Najmanja prodajna jedinica	100
Jedinica količine	Komad
Težina	10,4 kg
Jedinica za težinu	kg/100 kom.
CO2 otisak (GWP) od kolijevke do vrata	0,2475 kg COe / 1 Komad

Tehnicki list

Obujmica, 1-struka s metalnom pričvrsnom pločicom FT

Broj artikla: 1156071

Dimenzije

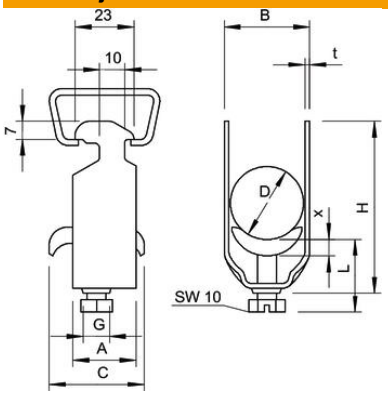

Mjera A	23 mm
Mjera B	57 mm
Mjera C	35 mm
Mjera G (mm)	M8
Mjera H	86 mm
Mjera L	44 mm
Mjera t	2 mm
Mjera x	5 mm

Tehnički podaci

Broj kablova/cijevi	1
za 1 kabel H	86 mm
za 1 kabel L	44
za maks. promjere cijevi	50 mm
za min. promjere cijevi	50 mm
za montažni profil sa širinom proreza (s intervalom) maks.	17 mm
za montažni profil sa širinom proreza (s intervalom) min.	16 mm
bez halogena	ne
Maks. Zakretni moment	5 Nm
S plastičnom posudom	ne
S metalnom pločicom	da
Način montaže	Montažni profil
Sukladno ROHS-u	da
otporno na udarce	ne
Područje zatezanja D maks.	52 mm
Područje zatezanja D min.	46 mm
Dodatak površine	F vruće pocinčano
Dodatak materijala	Čelik
Sa nasuprotnom pločicom	ne
Materijal kade	Čelik