Tehnicki list

Vijak s kukastom glavom ZL

Broj artikla: 1148334

Vijak s kliznom glavom, za primjenu s montažnim profilima MS4121 i MS4141

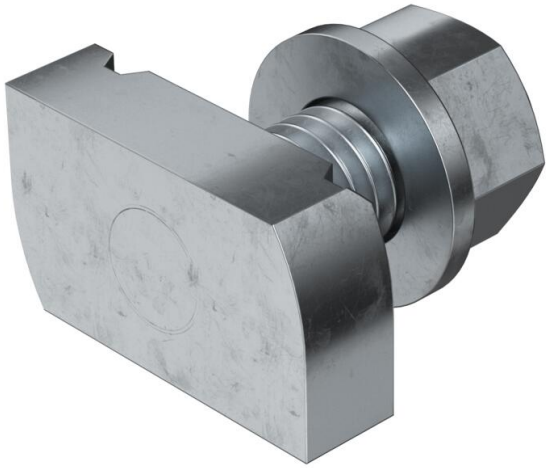

CE 22

St Čelik

ZL Cink-lamelni premaz

Referentni podaci

Broj artikla	1148334
Tip	MS41HB M12x30 ZL
Opis 1	Vijak s kliznom glavom
Opis 2	za montažni profil MS4121/4141
Proizvođač:	OBO
Dimenzija	M12x30mm
Materijal	Čelik
Površina Norma površine	Cink-lamelni premaz
Najmanja prodajna jedinica	50
Jedinica količine	Komad
Težina	9,75 kg
Jedinica za težinu	kg/100 kom.
CO2 otisak (GWP) od kolijevke do vrata	0,2349 kg CO2e / 1 Komad

Tehnicki list

Vijak s kukastom glavom ZL

Broj artikla: 1148334

Dimenzije

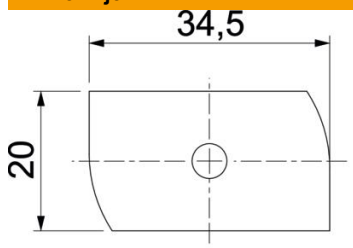

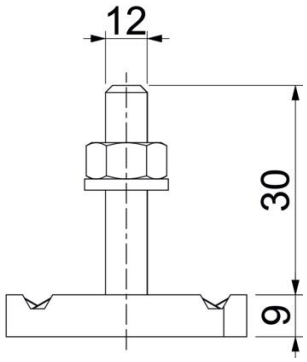

Duljina	34,5 mm
Širina	20 mm
Visina	9 mm
Mjera H	9 mm
Mjera L	30 mm

Tehnički podaci

Zaokretni moment	27 Nm
Prikladno za montažne profile	da
Navoj	M 12 x 30
Sukladno ROHS-u	da
Podloška Ø	24 mm