Tehnicki list

Vijak s kukastom glavom ZL

Broj artikla: 1148072



Vijak s kliznom glavom za primjenu s montažnim profilima CM3015, CM3518 i AM3518

17

St Čelik

ZL Cink-lamelni premaz

Referentni podaci

Broj artikla	1148072
Tip	ACMHB M10x60 ZL
Opis 1	Vijak s kliznom glavom
Opis 2	za mont.profile sred. razreda
Proizvođač:	OBO
Dimenzija	M10x60mm
Materijal	Čelik
Površina Norma površine	Cink-lamelni premaz
Najmanja prodajna jedinica	25
Jedinica količine	Komad
Težina	6,75 kg
Jedinica za težinu	kg/100 kom.
CO2 otisak (GWP) od kolijevke do vrata	0,1742 kg CO2e / 1 Komad

Tehnicki list

Vijak s kukastom glavom ZL

Broj artikla: 1148072

Dimenzije

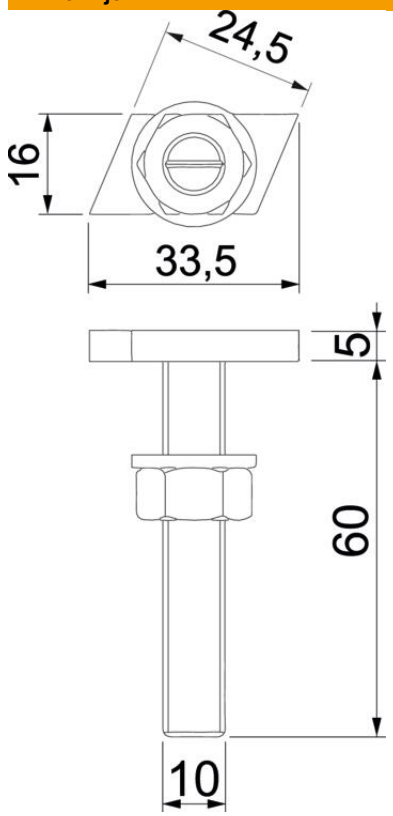

Duljina	33,5 mm
Širina	16 mm
Visina	6 mm
Mjera L	60 mm

Tehnički podaci

Prikladno za montažne profile	da
Navoj	M 10 x 60mm
Navoj metrički	10
Sukladno ROHS-u	da