Tehnicki list

Klizna matica, A4

Broj artikla: 1147234

Klizna matica za primjenu s montažnim profilima MS4121 i MS4141



22

A4	Nehrđajući čelik
2B	neprerađen, naknadno obrađen

Referentni podaci

Broj artikla	1147234
Tip	MS41SN M10 A4
Opis 1	Klizna matica
Opis 2	za montažni profil MS4121/4141
Proizvođač:	OBO
Dimenzija	M10
Materijal	Nehrđajući čelik
Površina Norma površine	površina naknadno obrađena
Najmanja prodajna jedinica	50
Jedinica količine	Komad
Težina	3,65 kg
Jedinica za težinu	kg/100 kom.
CO2 otisak (GWP) od kolijevke do vrata	0,1761 kg CO2e / 1 Komad

Tehnicki list

Klizna matica, A4

Broj artikla: 1147234

Dimenzije

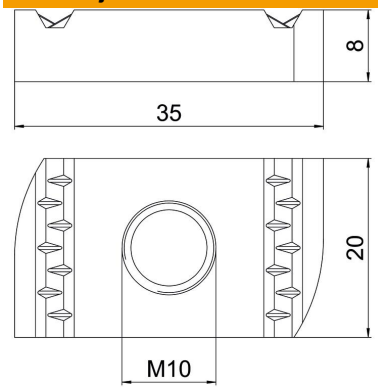

Duljina	35 mm
Širina	20 mm
Visina	8 mm
Mjera H	8 mm

Tehnički podaci

Navoj	M10
Navoj metrički	10
S oprugom	ne
Sukladno ROHS-u	da