Tehnicki list

Zidni, podni i stropni držač s 3 rupe, FT

Broj artikla: 1123191

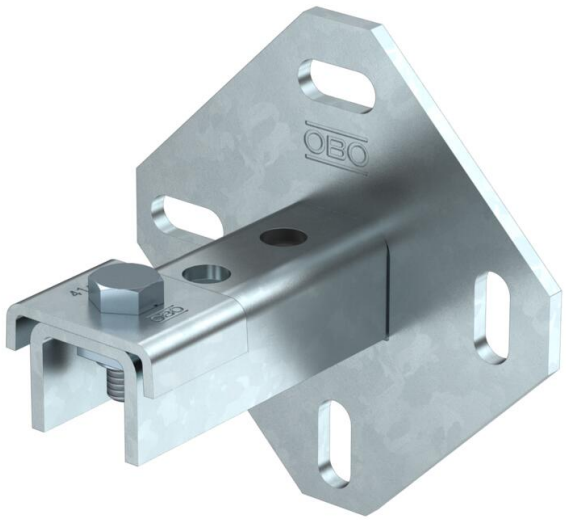

Zidni, podni i stropni držač može poslužiti kao konzola za zidnu, podnu i stropnu montažu. Prikladan i za izradu konstrukcija stalaka i okvira u kombinaciji s montažnim profilima MS4141.

U 22

St Čelik

FT vruće pocinčano

Referentni podaci

Broj artikla	1123191
Tip	WBDHE 41 FT
Opis 1	Zidni nosač
Opis 2	Kombi MS 41
Proizvođač:	OBO
Dimenzija	134x110x102
Materijal	Čelik
Površina	vruće pocinčano
Norma površine	DIN EN ISO 1461
Najmanja prodajna jedinica	10
Jedinica količine	Komad
Težina	73 kg
Jedinica za težinu	kg/100 kom.
CO2 otisak (GWP) od kolijevke do vrata	2,0185 kg CO2e / 1 Komad

Tehnicki list

Zidni, podni i stropni držač s 3 rupe, FT

Broj artikla: 1123191

Dimenzije

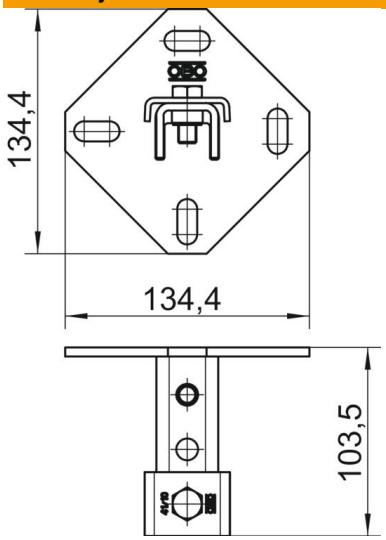

Duljina	102 mm
Širina	134 mm
Visina	110 mm

Tehnički podaci

Izvedba	perforirano
Veličina provrta	25 x 11
Debljina materijala	5 mm
Oblik profila	C-profil
Sukladno ROHS-u	da
Širina utora	22 mm
Statični podatak A	2,97 cm²
Statični podatak Iy	6,05 cm⁴
Statični podatak Iz	9,01 cm⁴
Statični podatak Wy	2,91 cm³
Statični podatak Wz	4,4 cm³