Tehnicki list

Montažni profil MS4141, utor 22 mm, A2, perforirani

Broj artikla: 1122982



C montažni profil za izradu nosivih konstrukcija za npr. kabelske police ili kao konzola za razvodne ormare. Može se upotrebljavati i za polaganje kabela u kombinaciji s BBS obujmicama s U-kopčom.

CE U 22

A2	Nehrđajući čelik
2B	neprerađen, naknadno obrađen

Referentni podaci

Broj artikla	1122982
Tip	MSL4141P6000A2
Opis 1	Metalni montažni profil
Opis 2	perforir., šir. proreza 22mm
Proizvođač:	OBO
Dimenzija	6000x41x41
Materijal	Nehrđajući čelik 1.4301
Površina Norma površine	površina naknadno obrađena
Najmanja prodajna jedinica	6
Jedinica količine	Metar
Težina	201,1 kg
Jedinica za težinu	kg/100 m
CO2 otisak (GWP) od kolijevke do vrata	10,2122 kg CO2e / 1 Metar

Tehnicki list

Montažni profil MS4141, utor 22 mm, A2, perforirani

Broj artikla: 1122982

Dimenzije

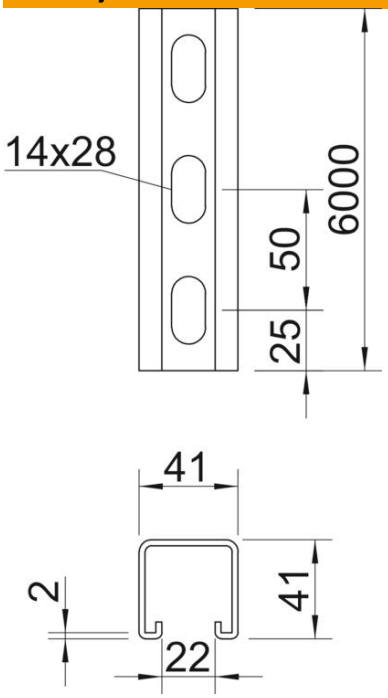

Duljina	6.000 mm
Širina	41 mm
Visina	41 mm
Mjera L	6.000 mm

Tehnički podaci

Lomljivo	ne
Vrsta perforacije	Perforirana zadnja strana
Izvedba	Jednostruki profil
Srednji razmak provrta	50 mm
Očuvanje funkcije	ne
Veličina provrta	14x28
Debljina materijala	2 mm
S otvorom	da
S nazubljenjem	da
Oblik profila	C-profil
Sukladno ROHS-u	da
Širina utora	22 mm
Statični podatak A	2,45 cm²
Statični podatak Iy	5,18 cm⁴
Statični podatak Iz	7,56 cm⁴
Statični podatak Wy	2,51 cm³
Statični podatak Wz	2,69 cm³