Tehnicki list

Montažni profil MSL4141, utor 22 mm, FT, perforirani

Broj artikla: 1122962

C montažni profil za izradu nosivih konstrukcija za npr. kabelske police ili kao konzola za razvodne ormare. Može se upotrebljavati i za polaganje kabela u kombinaciji s BBS obujmicama s U-kopčom.



CE U 22 E30 E90

St Čelik

FT vruće pocinčano

Referentni podaci

Broj artikla	1122962
Tip	MSL4141P1000FT
Opis 1	Metalni montažni profil
Opis 2	perforir., šir. proreza 22mm
Proizvođač:	OBO
Dimenzija	1000x41x41
Materijal	Čelik
Površina	vruće pocinčano
Norma površine	DIN EN ISO 1461
Najmanja prodajna jedinica	1
Jedinica količine	Metar
Težina	214,7 kg
Jedinica za težinu	kg/100 m
CO2 otisak (GWP) od kolijevke do vrata	4,4212 kg CO2e / 1 Metar

Tehnicki list

Montažni profil MSL4141, utor 22 mm, FT, perforirani

Broj artikla: 1122962

Dimenzije

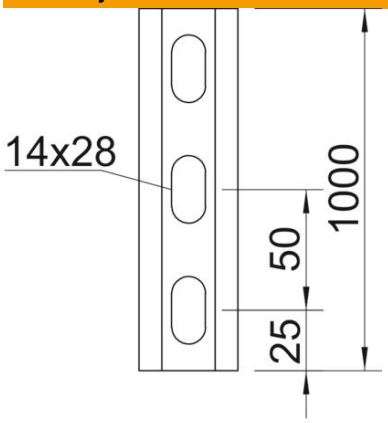

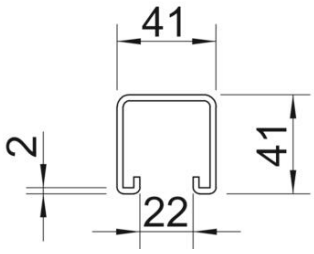

Duljina	1.000 mm
Širina	41 mm
Visina	41 mm
Mjera L	1.000 mm

Tehnički podaci

Lomljivo	ne
Vrsta perforacije	Perforirana zadnja strana
Izvedba	Jednostruki profil
Srednji razmak provrta	50 mm
Očuvanje funkcije	da
Veličina provrta	14x28
Debljina materijala	2 mm
S otvorom	da
S nazubljenjem	da
Oblik profila	C-profil
Sukladno ROHS-u	da
Širina utora	22 mm
Statični podatak A	2,45 cm²
Statični podatak Iy	5,18 cm⁴
Statični podatak Iz	7,56 cm⁴
Statični podatak Wy	2,51 cm³
Statični podatak Wz	2,69 cm³