Tehnicki list

Montažni profil MS4121, utor 22 mm, A2, perforirani

Broj artikla: 1122929



C montažni profil za izradu nosivih konstrukcija za npr. kabelske police ili kao konzola za razvodne ormare. Može se upotrebljavati i za polaganje kabela u kombinaciji s BBS obujmicama s U-kopčom.

CE 22 U

A2	Nehrđajući čelik
2B	neprerađen, naknadno obrađen

Referentni podaci

Broj artikla	1122929
Tip	MS4121P6000A2
Opis 1	Metalni montažni profil
Opis 2	perforir., šir. proreza 22mm
Proizvođač:	OBO
Dimenzija	6000x41x21
Materijal	Nehrđajući čelik 1.4301
Površina Norma površine	površina naknadno obrađena
Najmanja prodajna jedinica	6
Jedinica količine	Metar
Težina	140,95 kg
Jedinica za težinu	kg/100 m
CO2 otisak (GWP) od kolijevke do vrata	7,2924 kg CO2e / 1 Metar

Tehnicki list

Montažni profil MS4121, utor 22 mm, A2, perforirani

Broj artikla: 1122929

Dimenzije

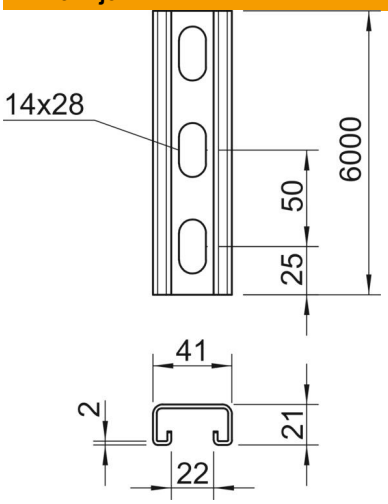

Duljina	6.000 mm
Širina	41 mm
Visina	21 mm
Mjera L	6.000 mm

Tehnički podaci

Lomljivo	ne
Vrsta perforacije	Perforirana zadnja strana
Izvedba	Jednostruki profil
Srednji razmak provrta	50 mm
Očuvanje funkcije	ne
Veličina provrta	14x28
Debljina materijala	2 mm
S otvorom	da
S nazubljenjem	da
Oblik profila	C-profil
Sukladno ROHS-u	da
Širina utora	22 mm
Statični podatak A	1,65 cm²
Statični podatak Iy	0,95 cm⁴
Statični podatak Iz	4,51 cm⁴
Statični podatak Wy	0,89 cm³
Statični podatak Wz	2,2 cm³