Tehnicki list

Montažni profil MS4121, utor 22 mm, FT, perforirani

Broj artikla: 1122924



C montažni profil za izradu nosivih konstrukcija za npr. kabelske police ili kao konzola za razvodne ormare. Može se upotrebljavati i za polaganje kabela u kombinaciji s BBS obujmicama s U-kopčom.

CE 22 U E30 E90

St Čelik

FT vruće pocinčano

Referentni podaci

Broj artikla	1122924
Tip	MS4121P3000FT
Opis 1	Metalni montažni profil
Opis 2	perforir., šir. proreza 22mm
Proizvođač:	OBO
Dimenzija	3000x41x21
Materijal	Čelik
Površina	vruće pocinčano
Norma površine	DIN EN ISO 1461
Najmanja prodajna jedinica	3
Jedinica količine	Metar
Težina	151,3 kg
Jedinica za težinu	kg/100 m
CO2 otisak (GWP) od kolijevke do vrata	3,179 kg CO2e / 1 Metar

Tehnicki list

Montažni profil MS4121, utor 22 mm, FT, perforirani

Broj artikla: 1122924

Dimenzije

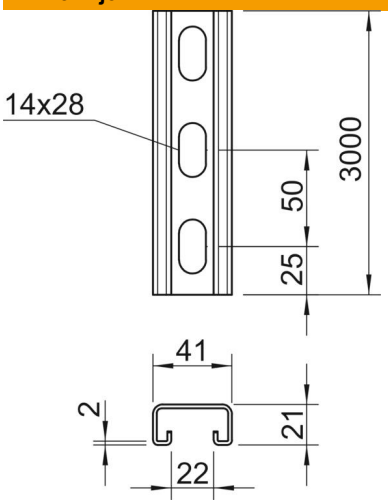

Duljina	3.000 mm
Širina	41 mm
Visina	21 mm
Mjera L	3.000 mm

Tehnički podaci

Lomljivo	ne
Vrsta perforacije	Perforirana zadnja strana
Izvedba	Jednostruki profil
Srednji razmak provrta	50 mm
Očuvanje funkcije	da
Veličina provrta	14x28
Debljina materijala	2 mm
S otvorom	da
S nazubljenjem	da
Oblik profila	C-profil
Sukladno ROHS-u	da
Širina utora	22 mm
Statični podatak A	1,65 cm²
Statični podatak Iy	0,95 cm⁴
Statični podatak Iz	4,51 cm⁴
Statični podatak Wy	0,89 cm³
Statični podatak Wz	2,2 cm³