Tehnicki list

Montažni profil MS4141, utor 22 mm, FS, perforirani

Broj artikla: 1122912



C montažni profil za izradu nosivih konstrukcija za npr. kabelske police ili kao konzola za razvodne ormare. Može se upotrebljavati i za polaganje kabela u kombinaciji s BBS obujmicama s U-kopčom.

CE U 22 E30 E90

St Čelik

FS galvanski pocinčano

Referentni podaci

Broj artikla	1122912
Tip	MS4141P6000FS
Opis 1	Metalni montažni profil
Opis 2	perforir., šir. proreza 22mm
Proizvođač:	OBO
Dimenzija	6000x41x41
Materijal	Čelik
Površina	pocinčano
Norma površine	DIN EN 10346
Najmanja prodajna jedinica	6
Jedinica količine	Metar
Težina	247,5 kg
Jedinica za težinu	kg/100 m
CO2 otisak (GWP) od kolijevke do vrata	5,8913 kg CO2e / 1 Metar

Tehnicki list

Montažni profil MS4141, utor 22 mm, FS, perforirani

Broj artikla: 1122912

Dimenzije

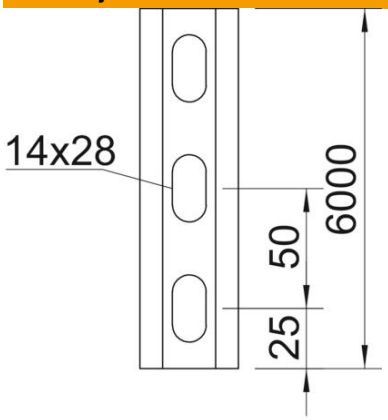

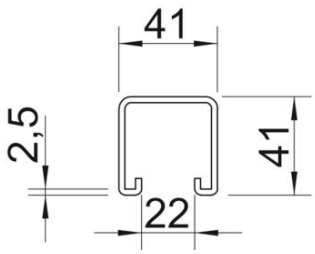

Duljina	6.000 mm
Širina	41 mm
Visina	41 mm
Mjera L	6.000 mm

Tehnički podaci

Lomljivo	ne
Vrsta perforacije	Perforirana zadnja strana
Izvedba	Jednostruki profil
Srednji razmak provrta	50 mm
Očuvanje funkcije	da
Veličina provrta	14x28
Debljina materijala	2,5 mm
S otvorom	da
S nazubljenjem	da
Oblik profila	C-profil
Sukladno ROHS-u	da
Širina utora	22 mm
Statični podatak A	2,97 cm²
Statični podatak Iy	6,05 cm⁴
Statični podatak Iz	9,01 cm⁴
Statični podatak Wy	2,91 cm³
Statični podatak Wz	4,4 cm³