Tehnicki list

Montažni profil, MS4141, utor 22mm, FT, bočna perforacija

Broj artikla: 1122487



C montažni profil za izradu nosivih konstrukcija za npr. kabelske police ili kao konzola za razvodne ormare. Može se upotrebljavati i za polaganje kabela u kombinaciji s BBS obujmicama s U-kopčom.

E30 E90

St Čelik

FT vruće pocinčano

Referentni podaci

Broj artikla	1122487
Tip	MS4141PP6000FT
Opis 1	Metalni montažni profil
Opis 2	s perforiranim stranicama
Proizvođač:	OBO
Dimenzija	6000x41x41
Materijal	Čelik
Površina	vruće pocinčano
Norma površine	DIN EN ISO 1461
Najmanja prodajna jedinica	6
Jedinica količine	Metar
Težina	225 kg
Jedinica za težinu	kg/100 m
CO2 otisak (GWP) od kolijevke do vrata	5,2799 kg CO2e / 1 Metar

Tehnicki list

Montažni profil, MS4141, utor 22mm, FT, bočna perforacija

Broj artikla: 1122487

Dimenzije

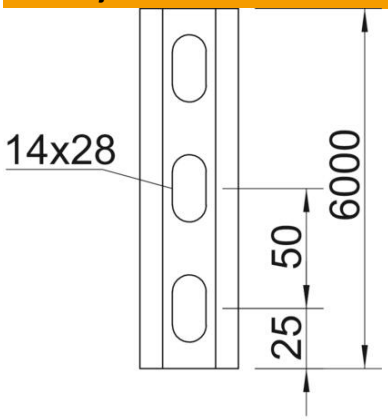

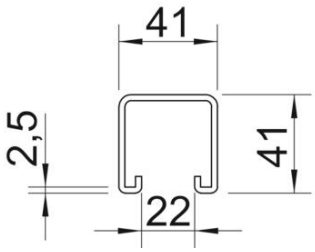

Duljina	6.000 mm
Širina	41 mm
Visina	41 mm
Mjera L	6.000 mm

Tehnički podaci

Lomljivo	ne
Vrsta perforacije	3 strane perforirane
Izvedba	Jednostruki profil
Srednji razmak provrta	50 mm
Očuvanje funkcije	da
Veličina provrta	11x25
Debljina materijala	2,5 mm
S otvorom	da
S nazubljenjem	da
Oblik profila	C-profil
Sukladno ROHS-u	da
Širina utora	22 mm
Statični podatak A	2,42 cm²
Statični podatak Iy	6 cm⁴
Statični podatak Iz	6,97 cm⁴
Statični podatak Wy	2,49 cm³
Statični podatak Wz	2,88 cm³