Tehnicki list

Montažni profil AML3518, utor 16,5 mm, A2, perforirani

Broj artikla: 1119729

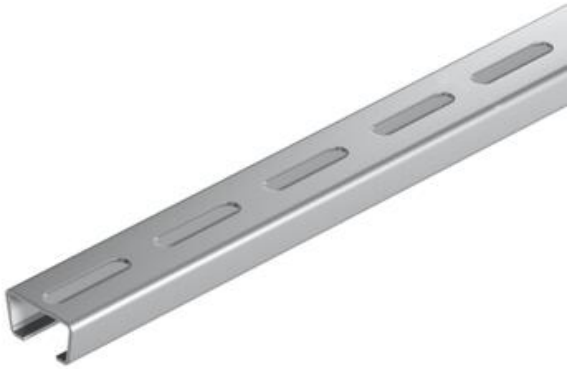

Srednji C montažni profil za polaganje kabela, zajedno sa stremenastim obujmicama s podnožjem u obliku čekića. Može se koristiti i kao ovjesna konstrukcija za sustave nosača kabela.

CE 16,5 H

A2	Nehrđajući čelik
2B	neprerađen, naknadno obrađen

Referentni podaci

Broj artikla	1119729
Tip	AML3518P6000A2
Opis 1	Metalni montažni profil
Opis 2	perfor., šir. proreza 16,5mm
Proizvođač:	OBO
Dimenzija	6000x35x18
Materijal	Nehrđajući čelik 1.4301
Površina Norma površine	površina naknadno obrađena
Najmanja prodajna jedinica	6
Jedinica količine	Metar
Težina	80 kg
Jedinica za težinu	kg/100 m
CO2 otisak (GWP) od kolijevke do vrata	4,3063 kg CO2e / 1 Metar

Tehnicki list

Montažni profil AML3518, utor 16,5 mm, A2, perforirani

Broj artikla: 1119729

Dimenzije

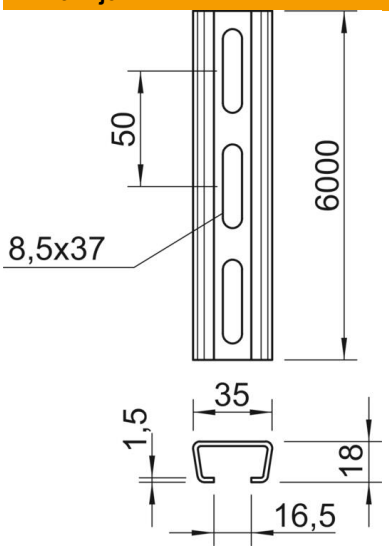

Duljina	6.000 mm
Širina	35 mm
Visina	18 mm
Mjera L	6.000 mm

Tehnički podaci

Lomljivo	ne
Vrsta perforacije	Perforirana zadnja strana
Izvedba	Jednostruki profil
Srednji razmak provrta	50 mm
bunt	60 m
Očuvanje funkcije	ne
Debljina materijala	1,5 mm
S otvorom	da
S nazubljenjem	ne
Oblik profila	C-profil
Sukladno ROHS-u	da
Širina utora	16,5 mm
Statični podatak A	1,01 cm²
Statični podatak Iy	0,44 cm⁴
Statični podatak Iz	1,84 cm⁴
Statični podatak Wy	0,42 cm³
Statični podatak Wz	1,05 cm³