Tehnicki list

Montažni profil AML3518, utor 16,5 mm, FS, perforirani

Broj artikla: 1119648

Srednji C montažni profil za polaganje kabela, zajedno sa stremenastim obujmicama s podnožjem u obliku čekića. Može se koristiti i kao ovjesna konstrukcija za sustave nosača kabela.

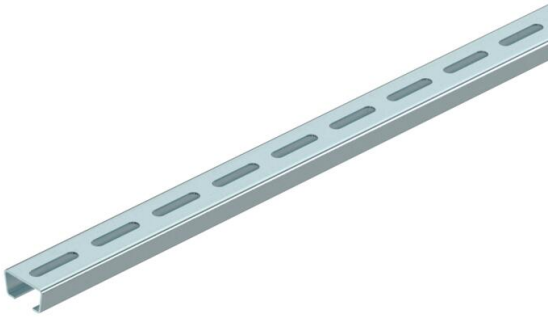

CE 16,5 H E30 E90

St Čelik

FS galvanski pocinčano

Referentni podaci

Broj artikla	1119648
Tip	AML3518P2000FS
Opis 1	Metalni montažni profil
Opis 2	perfor., šir. proreza 16,5mm
Proizvođač:	OBO
Dimenzija	2000x35x18
Materijal	Čelik
Površina	pocinčano
Norma površine	DIN EN 10346
Najmanja prodajna jedinica	2
Jedinica količine	Metar
Težina	82,5 kg
Jedinica za težinu	kg/100 m
CO2 otisak (GWP) od kolijevke do vrata	2,0259 kg CO2e / 1 Metar

Tehnicki list

Montažni profil AML3518, utor 16,5 mm, FS, perforirani

Broj artikla: 1119648

Dimenzije

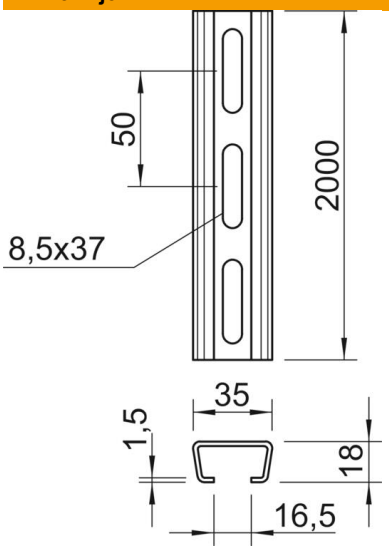

Duljina	2.000 mm
Širina	35 mm
Visina	18 mm
Mjera L	2.000 mm

Tehnički podaci

Lomljivo	ne
Vrsta perforacije	Perforirana zadnja strana
Izvedba	Jednostruki profil
Srednji razmak provrta	50 mm
bunt	20 m
Očuvanje funkcije	da
Debljina materijala	1,5 mm
S otvorom	da
S nazubljenjem	ne
Oblik profila	C-profil
Sukladno ROHS-u	da
Širina utora	16,5 mm
Statični podatak A	1,01 cm²
Statični podatak Iy	0,44 cm⁴
Statični podatak Iz	1,84 cm⁴
Statični podatak Wy	0,42 cm³
Statični podatak Wz	1,05 cm³