Tehnicki list

Obujmica 605, srednji razred, G

Broj artikla: 1018604



Dvostruko presavijena obujmica za kabele i cijevi

CE UK CA

ABS/ AVA	PETR	St	Akrilnitril-butadien-stirol	Petrolatum	Čelik
G	galvanski pocinčano			

Referentni podaci

Broj artikla	1018604
Tip	605 60 G
Opis 1	Obujmica
Opis 2	2-stuko presavijena
Proizvođač:	OBO
Dimenzija	60mm
Materijal	Čelik
Površina	galvanski pocinčano
Norma površine	EN ISO 19598 / EN ISO 4042
Najmanja prodajna jedinica	25
Jedinica količine	Komad
Težina	3,8 kg
Jedinica za težinu	kg/100 kom.
CO2 otisak (GWP) od kolijevke do vrata	0,0693 kg CO2e / 1 Komad

Tehnicki list

Obujmica 605, srednji razred, G

Broj artikla: 1018604

Dimenzije

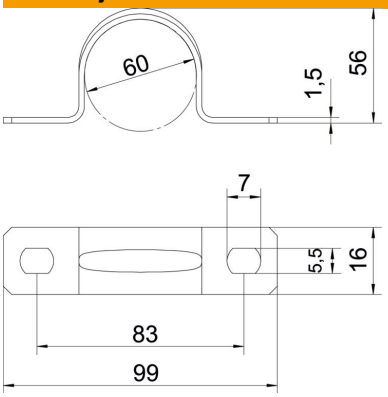

Duljina	99 mm
Širina	16 mm
Visina	56 mm
Mjera A	99 mm
Mjera B	83 mm
Mjera b	16 mm
Mjera D	60 mm
Mjera d	5,5 mm
Mjera e	7 mm
Mjera H	56 mm
Mjera t	1,5 mm

Tehnički podaci

Razmak od zida	ne
Broj kablova/cijevi	1
Izvedba	dvostruko presavijen
Vrsta pričvršćivanja	Rupa s navojem
za promjer	60
Prikladno u protupožarnom području	ne
bez halogena	da
Omotan plastikom	ne
Veličina provrta	5,5 x 7
Debljina materijala	1,5 mm
Nazivni promjer	60 mm
Sukladno ROHS-u	da
Otporne na UV zračenje	da