# Tehnicki list

## Obujmica 605, srednji razred, G

## Broj artikla: 1018256




Dvostruko presavijena obujmica za kabele i cijevi

| | |
|---|---|
| St | Čelik |
| G | galvanski pocinčano |

### Referentni podaci

| | |
|---|---|
| Broj artikla | 1018256 |
| Tip | 605 25 G |
| Opis 1 | Obujmica |
| Opis 2 | 2-stuko presavijena |
| Proizvođač: | OBO |
| Dimenzija | 25mm |
| Materijal | Čelik |
| Površina | galvanski pocinčano |
| Norma površine | EN ISO 19598 / EN ISO 4042 |
| Najmanja prodajna jedinica | 100 |
| Jedinica količine | Komad |
| Težina | 0,96 kg |
| Jedinica za težinu | kg/100 kom. |
| CO2 otisak (GWP) od kolijevke do vrata | 0,0256 kg CO2e / 1 Komad |

# Tehnicki list

## Obujmica 605, srednji razred, G

## Broj artikla: 1018256

### Dimenzije

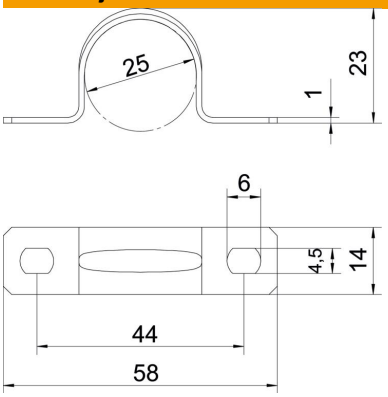


| | |
|---|---|
| Duljina | 58 mm |
| Širina | 14 mm |
| Visina | 23 mm |
| Mjera A | 58 mm |
| Mjera B | 44 mm |
| Mjera b | 14 mm |
| Mjera D | 25 mm |
| Mjera d | 4,5 mm |
| Mjera e | 6 mm |
| Mjera H | 23 mm |
| Mjera t | 1 mm |

### Tehnički podaci

| | |
|---|---|
| Razmak od zida | ne |
| Broj kablova/cijevi | 1 |
| Izvedba | dvostruko presavijen |
| Vrsta pričvršćivanja | Rupa s navojem |
| za promjer | 25 |
| Prikladno u protupožarnom području | ne |
| bez halogena | da |
| Omotan plastikom | ne |
| Veličina provrta | 4,5 x 6 |
| Debljina materijala | 1 mm |
| Nazivni promjer | 25 mm |
| Sukladno ROHS-u | da |
| Otporne na UV zračenje | da |