Tehnicki list

Obujmica 604, lagana izvedba

Broj artikla: 1003178



Jednostruko presavijena obujmica za kabele i cijevi.

*Veličine 3 i 4 nisu prikladne za pneumatski uređaj za zabijanje čavala

*Veličine 3 do 21 nisu prikladne za uređaj za zabijanje čavala zakovica

St	Čelik
G	galvanski pocinčano

Referentni podaci

Broj artikla	1003178
Tip	604 16 G
Opis 1	Obujmica
Opis 2	1-struko presavijena
Proizvođač:	OBO
Dimenzija	16mm
Materijal	Čelik
Površina	galvanski pocinčano
Norma površine	EN ISO 19598 / EN ISO 4042
Najmanja prodajna jedinica	100
Jedinica količine	Komad
Težina	0,348 kg
Jedinica za težinu	kg/100 kom.
CO2 otisak (GWP) od kolijevke do vrata	0,0102 kg CO2e / 1 Komad

Tehnicki list

Obujmica 604, lagana izvedba

Broj artikla: 1003178

Dimenzije

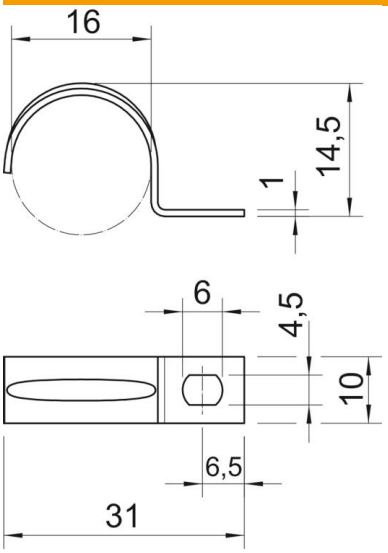

Duljina	31 mm
Širina	10 mm
Visina	14,5 mm
Mjera A	6,5 mm
Mjera b	10 mm
Mjera D	16 mm
Mjera d	4,5 mm
Mjera e	6 mm
Mjera H	14,5 mm
Mjera L	31 mm
Mjera t	1 mm

Tehnički podaci

Razmak od zida	ne
Broj kablova/cijevi	1
Izvedba	jednostruko presavijen
Vrsta pričvršćivanja	Rupa s navojem
za promjer	16
Prikladno u protupožarnom području	ne
bez halogena	da
Omotan plastikom	ne
Veličina provrta	4,5 x 6
Debljina materijala	1 mm
Nazivni promjer	16 mm
Sukladno ROHS-u	da
Otporne na UV zračenje	da