Tehnicki list

Obujmica 604, lagana izvedba

Broj artikla: 1003127



Jednostruko presavijena obujmica za kabele i cijevi.

*Veličine 3 i 4 nisu prikladne za pneumatski uređaj za zabijanje čavala

*Veličine 3 do 21 nisu prikladne za uređaj za zabijanje čavala zakovica

St	Čelik
G	galvanski pocinčano

Referentni podaci

Broj artikla	1003127
Tip	604 12 G
Opis 1	obujmica
Opis 2	1-struko presavijena
Proizvođač:	OBO
Dimenzija	12mm
Materijal	Čelik
Površina	galvanski pocinčano
Norma površine	EN ISO 19598 / EN ISO 4042
Najmanja prodajna jedinica	100
Jedinica količine	Komad
Težina	0,24 kg
Jedinica za težinu	kg/100 kom.
CO2 otisak (GWP) od kolijevke do vrata	0,0049 kg CO2e / 1 Komad

Tehnicki list

Obujmica 604, lagana izvedba

Broj artikla: 1003127

Dimenzije

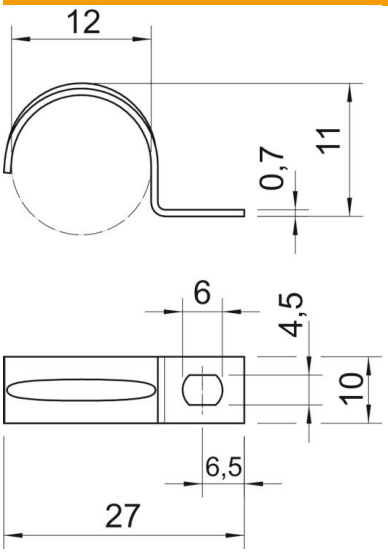

Duljina	27 mm
Širina	10 mm
Visina	11 mm
Mjera A	6,5 mm
Mjera b	10 mm
Mjera D	12 mm
Mjera d	4,5 mm
Mjera e	6 mm
Mjera H	11 mm
Mjera L	27 mm
Mjera t	0,7 mm

Tehnički podaci

Razmak od zida	ne
Broj kablova/cijevi	1
Izvedba	jednostruko presavijen
Vrsta pričvršćivanja	Rupa s navojem
za promjer	12
Prikladno u protupožarnom području	ne
bez halogena	da
Omotan plastikom	ne
Veličina provrta	4,5 x 6
Debljina materijala	0,7 mm
Nazivni promjer	12 mm
Sukladno ROHS-u	da
Otporne na UV zračenje	da